Tiandy

# TC-C35WQ 4LHB-28

## Bullet Camera

LK

## Ürün Özellikleri

- Metal kasa
- 5MP,3072*1728@30fps kadar
- S+265/H.265/H.264B/H.264M/H.264H/ MJPEG
- Renkli:0.002Lux@(F1.6,AGC Açık),B/W:0Lux ile IR
- IR mesafe 50m
- 1×Dahili Mikrofon, Dahili hoparlör
- Support microSD/microSDHC/microSDXC card,up to 1TB
- akıllı gözetim, yüz yakalama desteklemek
- human/vehicle/non-motor vehicle/pet(cat、dog) classification desteklemek
- iş koşulları ≤95%RH
- DC12V±25%,Max. 9W, PoE:IEEE 802.3at,Max.10W
- IP67

Tiandy Technologies Co.,Ltd
Tiandy Overseas
Tiandy
@tiandyofficial

Tiandy Technologies Co.,Ltd.
Email: sales@tiandy.com Tel: +86-22-58596065
Website: en.tiandy.com Fax: +86-22-58596048

2026.03.20

Tiandy

# Teknik Özellikler

| | |
|---|---|
| **Kamera** | |
| Görüntü sensörü | 1/2.7"CMOS |
| Minimum Aydınlatma | Renkli:0.002Lux@(F1.6,AGC Açık),B/W:0Lux ile IR |
| Shutter Time | 1s~1/100000s |
| Gündüz ve gece | Otomatik IR kesme filtresi (ICR) |
| Akıllı IR | Evet |
| WDR | 120dB,True WDR(TWDR) |
| S/N | >42dB |
| Kamera açısının ayarlanabilmesi | 0~360°(P); 0~90°(T); 0~360°(R) |
| **Lens** | |
| Lens tipi | Sabit odaklı lens |
| Odak uzaklığı | 2.8mm |
| Lens yuvası | M12 |
| Diyafram aralığı | F1.6 |
| Diyafram tipi | Sabit |
| Görüş açısı | 104.5°(H); 59.2°(V); 117°(D) |
| DORI mesafe | Detect:60m<br>Observe:24m<br>Recognize:12m<br>Identify:6m |
| **Aydınlatıcı** | |
| IR LED | 2 |
| IR mesafesi | 50m |
| Dalga boyu | 850nm |
| Beyaz ışık led | 2 |
| Beyaz ışık mesafesi | 30m |
| Kırmızı ve Mavi Flaş alarmı | Red and Blue Light |
| **Sıkıştırma Standardı** | |
| Video sıkıştırma | S+265/H.265/H.264B/H.264M/H.264H/ MJPEG |
| Video bitrate | 32k~16Mbps |
| Ses sıkıştırma | G.711A/G.711U/ADPCM_D/AAC_LC |
| Ses örnekleme hızı | 8kHz/32kHz/48kHz |
| **Görüntü** | |
| Maksimum çözünürlük | 5MP,3072*1728@30fps |
| Ana akış | PAL:25fps(3072×1728,2688×1520, 2560×1440, 2304×1296)<br>50fps(1920×1080, 1280×720)<br>NTSC:30fps(3072×1728,2688×1520, 2560×1440, 2304×1296)<br>60fps( 1920×1080, 1280×720) |

Tiandy

| | |
|---|---|
| Alt akış | PAL:25fps(704×576, 704×288, 640×360, 352×288)<br>NTSC:30fps(704×480, 704×240, 640×360, 352×240) |
| Üçüncü akış | PAL:25fps(1280x720,704x576,704x288,352x288, 640×480)<br>NTSC:30fps(1280x720,704x480,704x240,352x240, 640×480) |
| BLC | Evet |
| HLC | Evet |
| AGC | Evet |
| 3D DNR | Evet |
| Beyaz dengesi | Otomatik/Yarı Otomatik/Manuel/Güneş Işığı/Doğal Işık/Sıcak Işık Lambası/Gün Işığı Lambası/Akkor Lamba/Beyaz Dengesi Kilitleme |
| ROI | 8 dikdörtgen statik alan |
| Koridor modu | Evet |
| OSD | Overlay of additional characters in 5 regions,2 line, with a maximum of 127 characters or 42 Chinese characters per region; 16*16/24*24/32*32/48*48/64*64/96*96,Default Adaptive; Vector/Lattice |
| Resim üst üste bindirme | 1 adet 200x200 boyutunda BMP 24 bit renk katmanı |
| Gizlilik maskesi | 4 siyah statik alan |
| Sis giderme | Evet |
| Özellik | |
| AI ISP | Evet |
| Genel alarm | Hareket algılama; Sabotaj alarmı; Alarm girişi |
| İstisna alarmı | Gerilim alarmı; Disk Full; Disk okuma/yazma hatası; IP adresi çakışması; MAC adres çakışması; FTP sunucusu istisnası; Ağ Bağlantısı Kesilmesi; Disk Yok; Yasadışı erişim |
| Bağlantı yöntemi | E posta gönder; Tetikleme sesi; Tetikleme kaydı; Tetikleme yakalama; Gözetim merkezine bildirim gönder; Alarm çıkışı; Trigger red and blue light ; Trigger smart light |
| Video Analizi | Human/Vehicle/Non-motor Vehicle/Pet(Cat、Dog) Classification; Çizgi ihlali; Çift çizgi ihlali; Alan ihlali; Bırakılan nesne; Kaybolan nesne; Isı haritası; Başı boş oyalanma; Koşma algılama; Park etme; Kişi sayma ; Kalabalık algılama; Baret algılama; Görev yeri terk algılama; Video anormalliği; Anormal ses |
| Davranış kuralları analizi tek sahnede | 8 |
| Erken uyarı | Erken uyarı |
| Yüz algılama performansı | Aynı sahnede 32 yüze kadar tespit etme; Aynı sahnede 16 yüze kadar fotoğraf çekme |
| False Rate of Face Capture | ≤1% |
| Face Duplicate Capture Rate | ≤20%（Continuous 10-person scene and below） |
| Mask Attribute Linkage Alarm | Mask Attribute Linkage Alarm |
| Face-Person Binding | Binding rate≥90%（Continuous 6-person scene and below） |
| Smart Event | Fire Exit Occupancy |
| Image Push Strategy | Image Push Strategy |
| Image Push Interval | Image Push Interval |
| Capture Mode | Capture Mode |
| Yüz yakalama | Yüz yakalama |

Tiandy

| | |
|---|---|
| Background Image Resolution | 3072*1728 |
| Background Image OSD Overlay | video streamOSD/customize |
| Human Capture Rate | ≥95%（Continuous 6-person scene and below） |
| Human False Capture Rate | ≤7%（Continuous 6-person scene and below） |
| Human Duplicate Capture Rate | ≤30%（Continuous 6-person scene and below） |
| Visible Light Smoke & Fire Detection | Visible Light Smoke & Fire Detection |
| **Ağ** | |
| ANR | Evet |
| Prokoller | RTSP; RTMP; HTTP; HTTPS; TCP; UDP; UPnP; ICMP; SNMP v1\v2\v3; DHCP; DNS; DDNS; EasyDDNS; NTP; SMTP; TLS v1.2; SSL; 802.1X; QoS; IPv4; IPv6; PPPoE; SSH; Unicast; Multicast; RTCP; ARP; SRTP; FTP; SFTP; NAS |
| Sistem uyumluluğu | ONVIF(Profil S/T/G/M) ; SDK; CGI; Milestone |
| Uzaktan bağlantı | Up to 7 channels |
| Kullanıcı | Easy7 VMS |
| Mobil İstemci | EasyLive Plus |
| Web | IE10+; Firefox52+; Edge89+; Safari11+; Chrome57+ |
| **Arayüz** | |
| Haberleşme arayüzü | 1×RJ-45 (10/100 Base-T) |
| Ses I/O | 1 girişli, iki çekirdekli, maksimum giriş genliği: 3,3 Vpp, giriş empedansı: 1 kΩ, arayüz tipi: dengesiz; 1 çıkışlı, iki çekirdekli, maksimum çıkış genliği: 3,3 Vpp, çıkış empedansı: 100 Ω, arayüz tipi: dengesiz |
| Alarm I/O | 1×çıkış,TTL,3mA,3.3VDC; 1×çıkış,TTL,30mA,12VDC |
| Dahili mikrofon | 1×Dahili Mikrofon |
| Dahili hoparlör | Dahili hoparlör |
| Reset butAçıku | Evet |
| Depolama | Support microSD/microSDHC/microSDXC card,up to 1TB |
| RTC | Evet |
| **Genel** | |
| Web istemci dili | 20 dil<br>Basit Çince/Geleneksel Çince/İngilizce/İspanyolca/Korece/İtalyanca/Türkçe/Rusça/Tayca/Fransızca/Lehçe/Hollandaca/İbranice/Arapça/Vietnamca/Almanca/Ukraynaca/Portekizce/Arnavutça/Yunanca |
| Çalışma sıcaklığı | -40°C~65°C(-40°F~149°F) |
| Çalışma nemi | ≤95%RH |
| Depolama sıcaklığı | -40°C~65°C(-40°F~149°F) |
| Depolama nem oranı | 10%~95%RH(yoğuşmasız) |
| Güç kaynağı | DC12V±25%,Max. 9W; PoE:IEEE 802.3at,Max.10W |
| Koruma | Surge4000V; ESD6000V; IP67 |
| Cihaz boyutu | 171(L)68(W)66(H)mm |
| Paket boyutları | 195(L)95(W)105(H)mm |

| | |
|---|---|
| Brüt ağırlık | 0.65kg |
| Ağırlık | 0.52kg |

# Boyutları (mm)

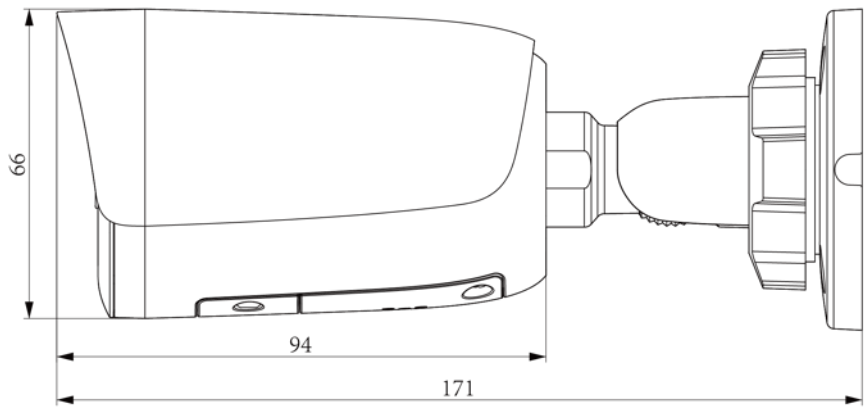


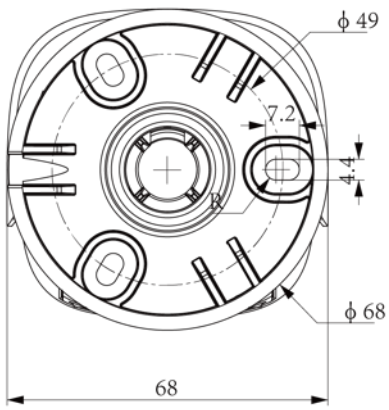

Tiandy

# Birleşim kutusu montaj diyagramı

TC-P54BM SPEC: V5
JUNCTION BOX

A36
POLE MOUNT