Tiandy

TC-C32XV 2FNA-28

Turret Camera

Spark serisi

Ürün Özellikleri

- Metal+plastik kasa
- 2MP,1920×1080@30fps kadar
- S+265/H.265/H.264B/H.264M/H.264H
- Renk:0.0002Lux@(F1.0,AGC AÇIK)
- 1×Dahili Mikrofon
- iş koşulları ≤95%RH
- DC12V±25%,Max. 4.5W, PoE:IEEE 802.3af,Maks. 6W
- IP66

Tiandy Technologies Co.,Ltd
Tiandy Overseas
Tiandy
@tiandyofficial

Tiandy Technologies Co.,Ltd.
Email: sales@tiandy.com
Tel: +86-22-58596065
Website: en.tiandy.com
Fax: +86-22-58596048

2025.12.02

Tiandy

Teknik Özellikler

Kamera	
Görüntü sensörü	1/2.9"CMOS
Minimum Aydınlatma	Renk:0.0002Lux@(F1.0,AGC AÇIK)
Shutter Time	1s~1/100000s
WDR	TWDR
S/N	>48dB
Kamera açısının ayarlanabilmesi	0~340°(P); 0~75°(T); 0~360°(R)
Lens	
Lens tipi	Sabit odaklı lens
Odak uzaklığı	2.8mm
Lens yuvası	M12
Diyafram aralığı	F1.0
Diyafram tipi	Sabit
Görüş açısı	99°(H); 53.4°(V); 116.3°(D)
DORI mesafe	Algılama: 40,0 m Gözlemleme: 15,9 m Tanıma: 8,0 m Kimliklendirme: 4,0 m
Aydınlatıcı	
Beyaz ışık led	2
Beyaz ışık mesafesi	Up to 15m
Sıkıştırma Standardı	
Video sıkıştırma	S+265/H.265/H.264B/H.264M/H.264H
Video bitrate	32k~4Mbps
Ses sıkıştırma	G.711A/G.711U
Ses örnekleme hızı	8kHz
Görüntü	
Maksimum çözünürlük	2MP,1920×1080@30fps
Ana akış	PAL:25fps(1920×1080, 1280×720) NTSC:30fps(1920×1080, 1280×720)
Alt akış	PAL:25fps(704×576, 704×288, 640×360, 352×288) NTSC:30fps(704×480, 704×240, 640×360, 352×240)
BLC	Evet
HLC	Evet
AGC	Evet
3D DNR	Evet
Beyaz dengesi	Otomatik/Yarı Otomatik/Manuel/Güneş Işığı/Doğal Işık/Sıcak Işık Lambası/Gün Işığı Lambası/Akkor Lamba/Beyaz Dengesi Kilitleme

Tiandy

OSD	1 bölgeye, 1 satıra ek karakterlerin yerleştirilmesi, bölge başına en fazla 48 karakter veya 16 Çince karakter ile sınırlıdır.; 16*16/32*32/48*48; Lattice
Gizlilik maskesi	4 siyah statik alan
Sis giderme	Evet
Özellik	
İstisna alarmı	IP adresi çakışması
Bağlantı yöntemi	Tetikleme yakalama
Video Analizi	Akıllı alarm
Ağ	
Prokoller	RTSP; HTTP; TCP; UDP; ICMP; DHCP; DNS; NTP; TLS v1.2; IPv4; SSH; Unicast
Sistem uyumluluğu	P2P (ONVIF ile aynı anda çalışmaz); ONVIF(Profil S/T) ; SDK; CGI; Milestone
Uzaktan bağlantı	≤2
Kullanıcı	Easy7 VMS
Mobil İstemci	EasyLive Plus
Web	IE10+; Firefox52+; Edge89+; Safari11+; Chrome57+
Arayüz	
Haberleşme arayüzü	1×RJ-45 (10/100 Base-T)
Dahili mikrofon	1×Dahili Mikrofon
Genel	
Web istemci dili	12 dil İngilizce/İspanyolca/İtalyanca/Türkçe/Rusça/Tayca/Fransızca/Lehçe/Arapça/Vietnamca/Portekizce/JapAçıkca
Çalışma sıcaklığı	-30°C~60°C(-22°F~140°F)
Çalışma nemi	≤95%RH
Depolama sıcaklığı	-30°C~60°C(-22°F~140°F)
Depolama nem oranı	10%~95%RH(yoğuşmasız)
Güç kaynağı	DC12V±25%,Max. 4.5W; PoE:IEEE 802.3af,Maks. 6W
Koruma	Surge4000V; ESD6000V; IP66
Cihaz boyutu	117(U)117(G)96(Y)mm
Paket boyutları	140(L)140(W)120(H)mm
Brüt ağırlık	0.41kg
Ağırlık	0.29kg

Tiandy

Boyutları (mm)

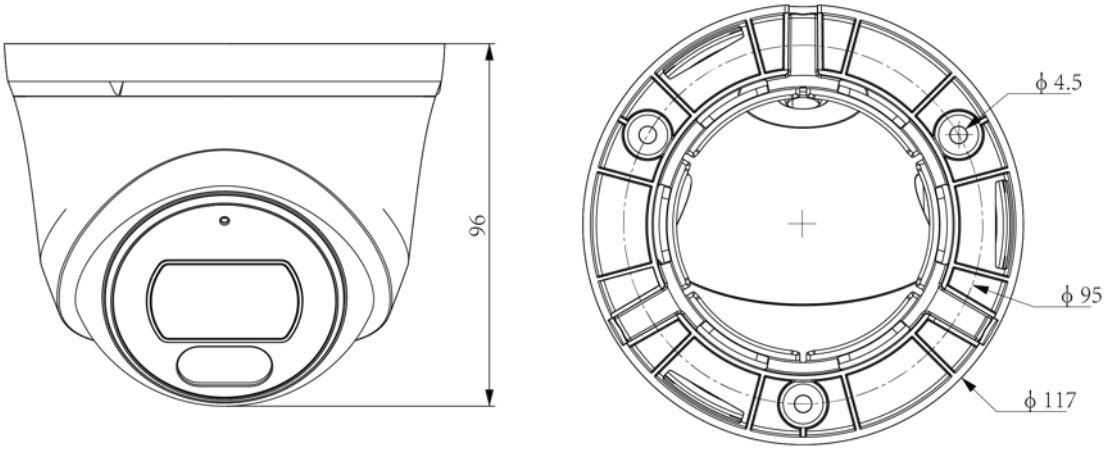

Tiandy

Birleşim kutusu montaj diyagramı

TC-P54BM Spec:V5

A36