Tiandy

TC-C36XN 2ENB-28

Turret Camera

SK Serisi

Ürün Özellikleri

- Metal+plastik kasa
- 6MP,3200×1800@30fps kadar
- S+265/H.265/H.264B/H.264M/H.264H
- Renkli:0.02Lux@(F1.6,AGC AÇIK),B/W:0Lux with IR
- IR mesafe 30m
- 1×Dahili Mikrofon
- iş koşulları ≤95%RH
- PoE:IEEE 802.3af,Maks. 5W
- IP66

Tiandy Technologies Co.,Ltd
Tiandy Overseas
Tiandy
@tiandyofficial

Tiandy Technologies Co.,Ltd.
Email: sales@tiandy.com
Tel: +86-22-58596065
Website: en.tiandy.com
Fax: +86-22-58596048

2026.3.16

Tiandy

Teknik Özellikler

Kamera	
Görüntü sensörü	1/2.7"CMOS
Minimum Aydınlatma	Renkli:0.02Lux@(F1.6,AGC AÇIK),B/W:0Lux with IR
Shutter Time	1s~1/100000s
Gündüz ve gece	Otomatik IR kesme filtresi (ICR)
Akıllı IR	Evet
WDR	TWDR
S/N	>52dB
Kamera açısının ayarlanabilmesi	0~340°(P); 0~75°(T); 0~360°(R)
Lens	
Lens tipi	Sabit odaklı lens
Odak uzaklığı	2.8mm
Lens yuvası	M12
Diyafram aralığı	F1.6
Diyafram tipi	Sabit
Görüş açısı	103.6°(H); 58.4°(V); 116.2°(D)
DORI mesafe	Algılama: 56 m Gözlemleme: 22,2 m Tanıma: 11,2 m Kimliklendirme: 5,6 m
Aydınlatıcı	
IR LED	2
IR mesafesi	30m
Dalga boyu	850nm
Beyaz ışık led	2
Beyaz ışık mesafesi	Up to 15m
Sıkıştırma Standardı	
Video sıkıştırma	S+265/H.265/H.264B/H.264M/H.264H
Video bitrate	32k~6Mbps
Ses sıkıştırma	G.711A/G.711U
Ses örnekleme hızı	8kHz
Görüntü	
Maksimum çözünürlük	6MP,3200×1800@30fps
Ana akış	PAL:25fps(3200x1800，2880x1620，2560×1440, 2304×1296, 1920×1080, 1280×720) NTSC:30fps(3200x1800，2880x1620，2560×1440, 2304×1296, 1920×1080, 1280×720)
Alt akış	PAL:25fps(704×576, 704×288, 640×360, 352×288) NTSC:30fps(704×480, 704×240, 640×360, 352×240)
BLC	Evet

Tiandy

HLC	Evet
AGC	Evet
3D DNR	Evet
Beyaz dengesi	Otomatik/Yarı Otomatik/Manuel/Güneş Işığı/Doğal Işık/Sıcak Işık Lambası/Gün Işığı Lambası/Akkor Lamba/Beyaz Dengesi Kilitleme
OSD	1 bölgeye, 1 satıra, en fazla 48 karaktere kadar ek karakterlerin yerleştirilmesi.; 16*16/32*32/48*48/64*64/96*96; Lattice
Gizlilik maskesi	4 siyah statik alan
Sis giderme	Evet
Özellik	
Genel alarm	Akıllı alarm (insan ve araç algılama)
İstisna alarmı	IP adresi çakışması
Bağlantı yöntemi	Tetikleme yakalama
Ağ	
Prokoller	RTSP; HTTP; TCP; UDP; ICMP; DHCP; DNS; NTP; IPv4; SSH; Unicast
Sistem uyumluluğu	P2P (ONVIF ile aynı anda çalışmaz); ONVIF(Profil S/T) ; SDK; CGI; Milestone
Uzaktan bağlantı	⩽2
Kullanıcı	Easy7 VMS
Mobil İstemci	EasyLive Plus
Web	IE10+; Firefox52+; Edge89+; Safari11+; Chrome57+
Arayüz	
Haberleşme arayüzü	1×RJ-45 (10/100 Base-T)
Dahili mikrofon	1×Dahili Mikrofon
Genel	
Web istemci dili	12 dil İngilizce/İspanyolca/İtalyanca/Türkçe/Rusça/Tayca/Fransızca/Lehçe/Arapça/Vietnamca/Portekizce/ JapAçıkca
Çalışma sıcaklığı	-30°C~60°C(-22°F~140°F)
Çalışma nemi	⩽95%RH
Depolama sıcaklığı	-30°C~60°C(-22°F~140°F)
Depolama nem oranı	10%~95%RH(yoğuşmasız)
Güç kaynağı	PoE:IEEE 802.3af,Maks. 5W
Koruma	Surge4000V; ESD6000V; IP66
Cihaz boyutu	117(U)117(G)96(Y)mm
Paket boyutları	140(L)140(W)120(H)mm
Brüt ağırlık	0.38kg
Ağırlık	0.27kg

Tiandy

Boyutları (mm)

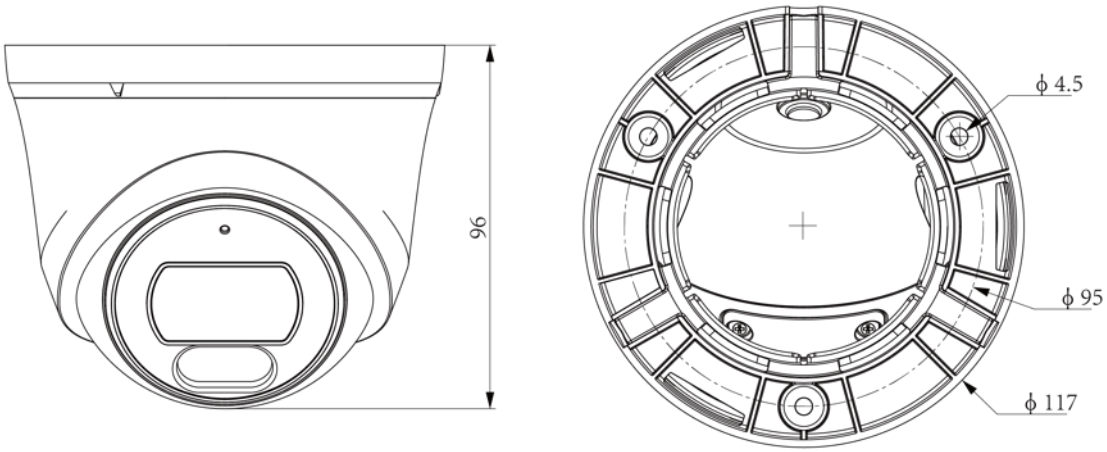

Tiandy

Birleşim kutusu montaj diyagramı

TC-P54BM Spec:V5

A36