Tiandy

TC-C35WS 3ERA-4

5MP Fixed Color Maker Bullet Camera

Lite serisi

Ürün Özellikleri

- Metal+plastik kasa
- 5MP,3072×1728@30fps kadar
- S+265/H.265/H.264B/H.264M/H.264H
- Renkli:0.002Lux@(F1.6,AGC Açık),B/W:0Lux ile IR
- IR mesafe 50m
- 1×Dahili Mikrofon
- 512 GB'a kadar microSD/microSDHC/microSDXC kart desteği
- iş koşulları ≤95%RH
- DC12V±25%,Max. 7W, PoE: IEEE 802.3af, Maks. 7,5 W
- IP67

Tiandy Technologies Co.,Ltd Tiandy Overseas Tiandy @tiandyofficial

Tiandy Technologies Co.,Ltd.
Email: sales@tiandy.com Tel: +86-22-58596065
Website: en.tiandy.com Fax: +86-22-58596048

2025.05.24

Tiandy

Teknik Özellikler

Kamera	
Görüntü sensörü	1/2.7"CMOS
Minimum Aydınlatma	Renkli:0.002Lux@(F1.6,AGC Açık),B/W:0Lux ile IR
Shutter Time	1s~1/100000s
Gündüz ve gece	Otomatik IR kesme filtresi (ICR)
Akıllı IR	Evet
WDR	120dB
S/N	>39dB
Kamera açısının ayarlanabilmesi	0~360°(P); 0~90°(T); 0~360°(R)
Lens	
Lens tipi	Sabit odaklı lens
Odak uzaklığı	4mm
Lens yuvası	M12
Diyafram aralığı	F1.6
Diyafram tipi	Sabit
Görüş açısı	91°(H); 46.4°(V); 107°(D)
DORI mesafe	Algılama: 80 m Gözlemleme: 31,5 m Tanıma: 16 m Kimliklendirme: 8 m
Aydınlatıcı	
IR LED	2
IR mesafesi	50m
Dalga boyu	850nm
Beyaz ışık led	2
Beyaz ışık mesafesi	15 m
Sıkıştırma Standardı	
Video sıkıştırma	S+265/H.265/H.264B/H.264M/H.264H
Video bitrate	32k~6Mbps
Ses sıkıştırma	G.711A/G.711U/ADPCM_D
Ses örnekleme hızı	8kHz/32kHz/48kHz
Görüntü	
Maksimum çözünürlük	5MP,3072×1728@30fps
Ana akış	PAL:25fps(3072×1728, 2688×1520, 2560×1440, 2304×1296, 1920×1080, 1280×720) NTSC:30fps(3072×1728, 2688×1520, 2560×1440, 2304×1296, 1920×1080, 1280×720)
Alt akış	PAL:25fps(704×576, 704×288, 640×360, 352×288) NTSC:30fps(704×480, 704×240, 640×360, 352×240)
BLC	Evet

Tiandy

HLC	Evet
AGC	Evet
3D DNR	Evet
Beyaz dengesi	Otomatik/Yarı Otomatik/Manuel/Güneş Işığı/Doğal Işık/Sıcak Işık Lambası/Gün Işığı Lambası/Akkor Lamba/Beyaz Dengesi Kilitleme
ROI	8 dikdörtgen statik alan
OSD	1 bölgeye, 1 satıra ek karakterlerin yerleştirilmesi, bölge başına en fazla 48 karakter veya 16 Çince karakter ile sınırlıdır.; 16*16/32*32/48*48/64*64/96*96; Lattice
Gizlilik maskesi	4 siyah statik alan
Sis giderme	Evet
Özellik	
Genel alarm	Hareket algılama; Sabotaj alarmı
İstisna alarmı	Disk Full; Disk okuma/yazma hatası; IP adresi çakışması; Ağ Bağlantısı Kesilmesi
Bağlantı yöntemi	Tetikleme kaydı; Tetikleme yakalama; Gözetim merkezine bildirim gönder
Video Analizi	İnsan/araç sınıflandırması; Çizgi ihlali; Alan ihlali
Davranış kuralları analizi tek sahnede	2
Ağ	
ANR	Evet
Prokoller	RTSP; HTTP; HTTPS; TCP; UDP; UPnP; ICMP; SNMP v1\v2\v3; DHCP; DNS; DDNS; EasyDDNS; NTP; TLS v1.2; QoS; IPv4; SSH; Unicast; Multicast; ARP; FTP
Sistem uyumluluğu	P2P(Profil G); ONVIF(Profil S/T/G) ; SDK; CGI; Milestone
Uzaktan bağlantı	≤2
Kullanıcı	Easy7 VMS
Mobil İstemci	EasyLive Plus
Web	IE10+; Firefox52+; Edge89+; Safari11+; Chrome57+
Arayüz	
Haberleşme arayüzü	1×RJ-45 (10/100 Base-T)
Dahili mikrofon	1×Dahili Mikrofon
Reset butAçıku	Evet
Depolama	512 GB'a kadar microSD/microSDHC/microSDXC kart desteği
RTC	Evet
Genel	
Web istemci dili	20 dil Basit Çince/Geleneksel Çince/İngilizce/İspanyolca/Korece/İtalyanca/Türkçe/Rusça/Tayca/Fransızca/Lehçe/Hollandaca/İbranice/Arapça/Vietnamca/Almanca/Ukraynaca/Portekizce/Arnavutça/Yunanca
Çalışma sıcaklığı	-35°C~65°C(-31°F~149°F)
Çalışma nemi	≤95%RH
Depolama sıcaklığı	-35°C~65°C(-31°F~149°F)

Depolama nem oranı	10%~95%RH(yoğuşmasız)
Güç kaynağı	DC12V±25%,Max. 7W; PoE: IEEE 802.3af, Maks. 7,5 W
Koruma	Surge4000V; ESD6000V; IP67
Cihaz boyutu	161(L)68(W)66(H)mm
Paket boyutları	215(L)95(W)120(H)mm
Brüt ağırlık	0.4458kg
Ağırlık	0.31375kg

Boyutları (mm)

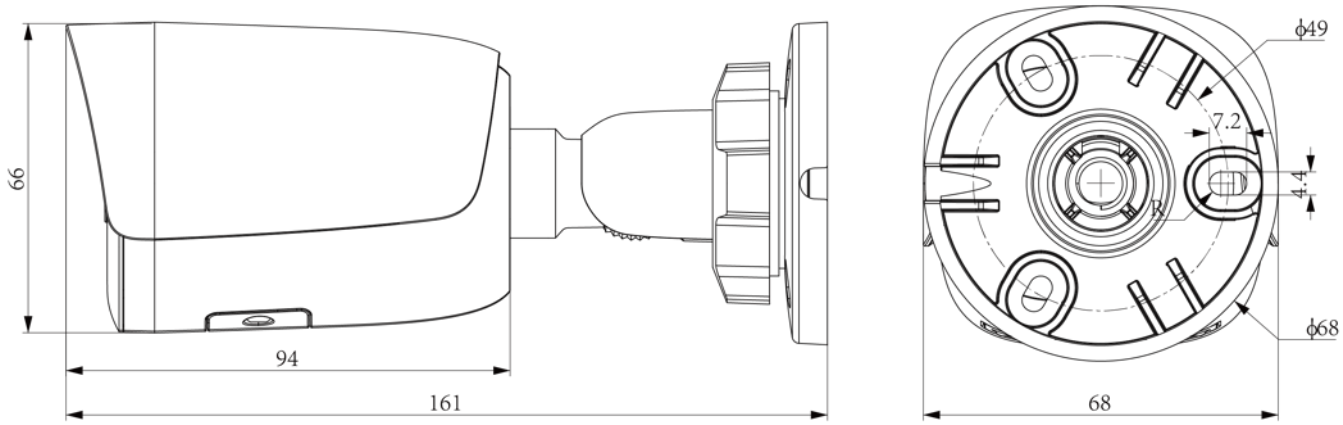

Tiandy

Birleşim kutusu montaj diyagramı

A35
CORNER MOUNT

TC-P54BM SPEC: V5
JUNCTION BOX

A36
POLE MOUNT