Tiandy

TC-C34XS 2ETA-28

Turret Camera

SK Serisi

Ürün Özellikleri

- Metal+plastik kasa
- 4MP,2560×1440@30fps kadar
- S+265/H.265/H.264B/H.264M/H.264H
- Renkli:0.002Lux@(F1.6,AGC Açık),B/W:0Lux ile IR
- IR mesafe 30m
- 1×Dahili Mikrofon
- 512 GB'a kadar microSD/microSDHC/microSDXC kart desteği
- iş koşulları ≤95%RH
- DC12V±25%,Max. 6W, PoE:IEEE 802.3af,Maks. 6.5W
- IP67

Tiandy Technologies Co.,Ltd
Tiandy Overseas
Tiandy
@tiandyofficial

Tiandy Technologies Co.,Ltd.
Email: sales@tiandy.com
Tel: +86-22-58596065
Website: en.tiandy.com
Fax: +86-22-58596048

2025.12.02

Tiandy

Teknik Özellikler

Kamera	
Görüntü sensörü	1/3"CMOS
Minimum Aydınlatma	Renkli:0.002Lux@(F1.6,AGC Açık),B/W:0Lux ile IR
Shutter Time	1s~1/100000s
Gündüz ve gece	Otomatik IR kesme filtresi (ICR)
Akıllı IR	Evet
WDR	TWDR
S/N	>42dB
Kamera açısının ayarlanabilmesi	0~340°(P); 0~75°(T); 0~360°(R)
Lens	
Lens tipi	Sabit odaklı lens
Odak uzaklığı	2.8mm
Lens yuvası	M12
Diyafram aralığı	F1.6
Diyafram tipi	Sabit
Görüş açısı	100.3°(H); 54.5°(V); 116.1°(D)
DORI mesafe	Algılama: 56,00 m Gözlemleme: 22,22 m Tanıma: 11,20 m Kimliklendirme: 5,60 m
Aydınlatıcı	
IR LED	2
IR mesafesi	30m
Dalga boyu	850nm
Beyaz ışık led	2
Beyaz ışık mesafesi	15 m
Sıkıştırma Standardı	
Video sıkıştırma	S+265/H.265/H.264B/H.264M/H.264H
Video bitrate	32k~6Mbps
Ses sıkıştırma	G.711A/G.711U/ADPCM_D
Ses örnekleme hızı	8kHz/32kHz/48kHz
Görüntü	
Maksimum çözünürlük	4MP,2560×1440@30fps
Ana akış	PAL:25fps(2560×1440,2304×1296,1920×1080,1280×720) NTSC:30fps(2560×1440,2304×1296,1920×1080, 1280×720)
Alt akış	PAL:25fps(704×576, 704×288, 640×360, 352×288) NTSC:30fps(704×480, 704×240, 640×360, 352×240)
BLC	Evet

Tiandy

HLC	Evet
AGC	Evet
3D DNR	Evet
Beyaz dengesi	Otomatik/Yarı Otomatik/Manuel/Güneş Işığı/Doğal Işık/Sıcak Işık Lambası/Gün Işığı Lambası/Akkor Lamba/Beyaz Dengesi Kilitleme
ROI	8 dikdörtgen statik alan
OSD	1 bölgeye, 1 satıra ek karakterlerin yerleştirilmesi, bölge başına en fazla 48 karakter veya 16 Çince karakter ile sınırlıdır.; 16*16/32*32/48*48/64*64; Lattice
Gizlilik maskesi	4 siyah statik alan
Sis giderme	Evet
Özellik	
Genel alarm	Akıllı alarm (insan ve araç algılama)
İstisna alarmı	Disk Full; Disk okuma/yazma hatası; IP adresi çakışması; Ağ Bağlantısı Kesilmesi
Bağlantı yöntemi	Tetikleme kaydı; Tetikleme yakalama; Gözetim merkezine bildirim gönder
Ağ	
ANR	Evet
Prokoller	RTSP; HTTP; TCP; UDP; UPnP; ICMP; SNMP; DHCP; DNS; DDNS; EasyDDNS; NTP; TLS v1.2; QoS; IPv4; SSH; Unicast; ARP; FTP
Sistem uyumluluğu	P2P(Profil G); ONVIF(Profil S/T/G) ; SDK; CGI; Milestone
Uzaktan bağlantı	≤2
Kullanıcı	Easy7 VMS
Mobil İstemci	EasyLive Plus
Web	IE10+; Firefox52+; Edge89+; Safari11+; Chrome57+
Arayüz	
Haberleşme arayüzü	1×RJ-45 (10/100 Base-T)
Dahili mikrofon	1×Dahili Mikrofon
Reset butAçıku	Evet
Depolama	512 GB'a kadar microSD/microSDHC/microSDXC kart desteği
Genel	
Web istemci dili	20 dil Basit Çince/Geleneksel Çince/İngilizce/İspanyolca/Korece/İtalyanca/Türkçe/Rusça/Tayca/Fransızca/Lehçe/Hollandaca/İbranice/Arapça/Vietnamca/Almanca/Ukraynaca/Portekizce/Arnavutça/Yunanca
Çalışma sıcaklığı	-30°C~60°C(-22°F~140°F)
Çalışma nemi	≤95%RH
Depolama sıcaklığı	-30°C~60°C(-22°F~140°F)
Depolama nem oranı	10%~95%RH(yoğuşmasız)
Güç kaynağı	DC12V±25%,Max. 6W; PoE:IEEE 802.3af,Maks. 6.5W
Koruma	Surge4000V; ESD6000V; IP67
Cihaz boyutu	117(U)117(G)96(Y)mm

Paket boyutları	140(L)140(W)120(H)mm
Brüt ağırlık	0.44kg
Ağırlık	0.33kg

Boyutları (mm)

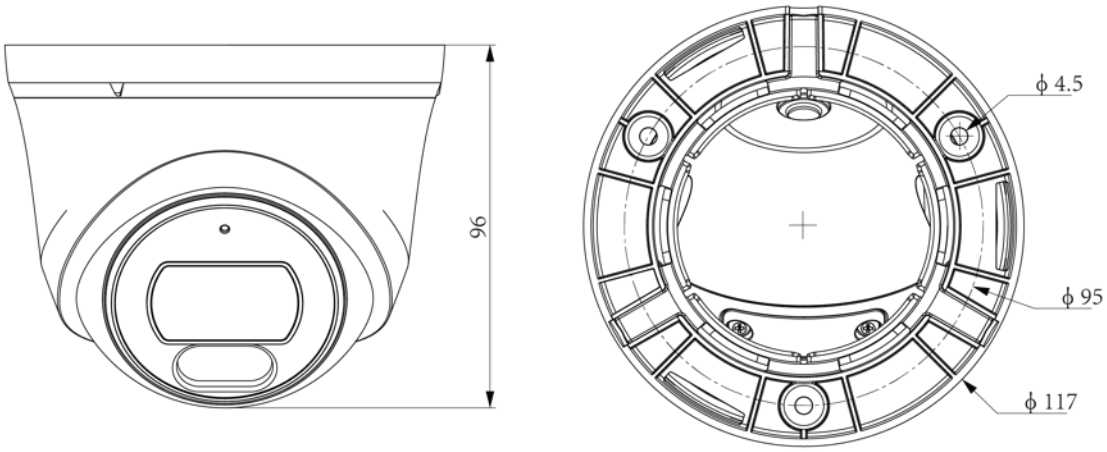

Tiandy

Birleşim kutusu montaj diyagramı

TC-P54BM Spec:V5

A36

A29