Tiandy

TC-H363N 9DA-4

PT Camera

4G Series

Ürün Özellikleri

- Plastik kasa
- Panoramik:3MP,2304×1296@20fps PTZ:3MP, 2304×1296@20fps kadar
- S+265/H.265
- Renkli:0.02Lux@(F1.6,AGC AÇIK),B/W:0Lux with IR
- IR mesafe 30m
- 1×Dahili Mikrofon, Dahili hoparlör
- Destekler microSD/microSDHC/microSDXC card,- 256GB
- iş koşulları ≤95%RH
- DC5V±25%,Max. 10W
- IP65

Tiandy Technologies Co.,Ltd Tiandy Overseas Tiandy @tiandyofficial

Tiandy Technologies Co.,Ltd.
Email: sales@tiandy.com Tel: +86-22-58596065
Website: en.tiandy.com Fax: +86-22-58596048

2025.12.02

Tiandy

Teknik Özellikler

Kamera	
Görüntü sensörü	Panoramik: 1/2.9"CMOS PTZ: 1/2.9"CMOS
Minimum Aydınlatma	Renkli:0.02Lux@(F1.6,AGC AÇIK),B/W:0Lux with IR
Shutter Time	1s-1/100000s
Gündüz ve gece	Sabit IR kesici
WDR	DWDR
S/N	⩾52dB
Kamera açısının ayarlanabilmesi	Panoramik:-60~60°(P) PTZ:0~345°(P); Panoramik:5~15° PTZs:0~90°
Lens	
Lens tipi	Sabit odaklı lens
Odak uzaklığı	Panoramik: 4mm PTZ: 4mm
Lens yuvası	M12
Diyafram aralığı	F1.6
Diyafram tipi	Sabit
Görüş açısı	Panoramik:79.6°(H); PTZ:79.6°(H); Panoramik:42.5°(V); PTZ:42.5°(V); Panoramik:91.7°(D); PTZ:91.7°(D)
DORI mesafe	Panoramik: Detect: 59.26 m Observe: 23.52 m Recognize: 11.85 m Identify: 5.93 m PTZ: Detect: 59.26 m Observe: 23.52 m Recognize: 11.85 m Identify: 5.93 m
Pan&Tilt	
Pan hızı	30°/s
Eğim hızı	25°/s
Preset	64
Aydınlatıcı	
IR LED	Panoramik:4 PTZ:4
IR mesafesi	30m

Tiandy

Dalga boyu	850nm
Beyaz ışık led	Panoramik:4 PTZ:4
Beyaz ışık mesafesi	20m
Kırmızı ve Mavi Flaş alarmı	Evet
Sıkıştırma Standardı	
Video sıkıştırma	S+265/H.265
Video bitrate	1.2Mbps
Ses sıkıştırma	G.711A
Ses örnekleme hızı	16kHz
Görüntü	
Maksimum çözünürlük	Panoramik:3MP,2304×1296@20fps PTZ:3MP,2304×1296@20fps
Ana akış	Panoramik: PAL:20fps(2304×1296) PTZ: PAL:20fps(2304×1296)
Alt akış	PAL:15fps(704×576)
AGC	Evet
3D DNR	Evet
Beyaz dengesi	Oto
OSD	48*48; Lattice
Özellik	
Genel alarm	Akıllı alarm (insan ve araç algılama)
İstisna alarmı	Disk Full; Disk okuma/yazma hatası
Bağlantı yöntemi	Tetikleme sesi; Trigger Warmlight; Tetikleme kaydı; Tetikleme yakalama
Otomatik takip	Otomatik takip
Ağ	
Prokoller	TCP/IP; UDP; ICMP; DNS; NTP; IPv4; SSH; Unicast
Uzaktan bağlantı	⩽2
Kullanıcı	Easy7 VMS
Mobil İstemci	EasyLive Plus
Arayüz	
Dahili mikrofon	1×Dahili Mikrofon
Dahili hoparlör	Dahili hoparlör
Reset butAçıku	Evet
Depolama	Destekler microSD/microSDHC/microSDXC card,- 256GB
Genel	

Çalışma sıcaklığı	-20°C~50°C(14°F~122°F) (Charge:-20°C~50°C)
Çalışma nemi	≤95%RH
Depolama sıcaklığı	-20°C~50°C(14°F~122°F)
Depolama nem oranı	10%~95%RH(yoğuşmasız)
Güç kaynağı	DC5V±25%,Max. 10W
Koruma	Surge500V; ESD6000V; IP65
Cihaz boyutu	183(L)105(W)202(H)mm
Paket boyutları	315(L)225(W)180(H)mm
Brüt ağırlık	1.66kg
Ağırlık	0,9 kg (Güneş panelleri hariç)
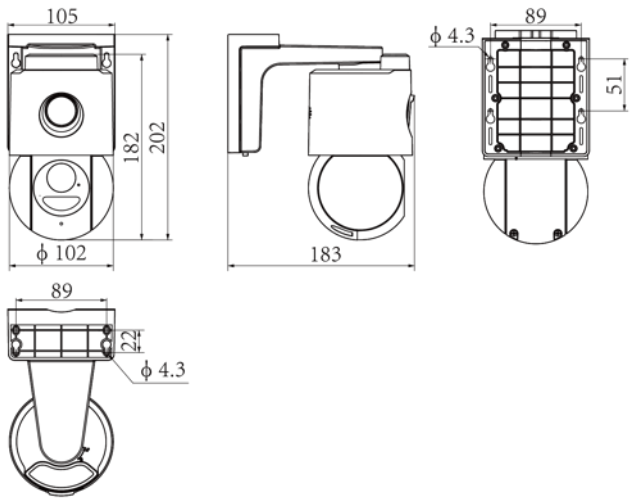
Boyutları (mm)