Tiandy

# TC-C38US 3LHA-27135

## 8MP Motorized Color Maker Bullet Camera

Lite serisi

## Ürün Özellikleri

- Metal kasa
- 8MP,3840×2160@20fps kadar
- S+265/H.265/H.264B/H.264M/H.264H/ MJPEG
- Renkli:0.002Lux@(F1.6,AGC Açık),B/W:0Lux ile IR
- IR mesafe 80m
- 1×Dahili Mikrofon
- 512 GB'a kadar microSD/microSDHC/microSDXC kart desteği
- iş koşulları ≤95%RH
- DC12V±25%,Max. 8W, PoE:IEEE 802.3af,Max. 9W
- IP67

Tiandy Technologies Co.,Ltd
Tiandy Overseas
Tiandy
@tiandyofficial

Tiandy Technologies Co.,Ltd.
Email: sales@tiandy.com Tel: +86-22-58596065
Website: en.tiandy.com Fax: +86-22-58596048

2025.02.28

Tiandy

# Teknik Özellikler

| | |
|---|---|
| **Kamera** | |
| Görüntü sensörü | 1/2.8"CMOS |
| Minimum Aydınlatma | Renkli:0.002Lux@(F1.6,AGC Açık),B/W:0Lux ile IR |
| Shutter Time | 1s~1/100000s |
| Gündüz ve gece | Otomatik IR kesme filtresi (ICR) |
| Akıllı IR | Evet |
| WDR | 120dB |
| S/N | >42dB |
| Kamera açısının ayarlanabilmesi | 0~360°(P); 0~90°(T); 0~360°(R) |
| **Lens** | |
| Lens tipi | Motorlu |
| Odak uzaklığı | 2.7~13.5mm |
| Lens yuvası | Φ14 |
| Diyafram aralığı | F1.6 |
| Diyafram tipi | Sabit |
| Görüş açısı | 108.7°~31.5°(H); 57.9°~17.8°(V); 125.5°~36.2°(D) |
| DORI mesafe | Algılama: 77m~331m<br>Gözlem: 30,55m~131m<br>Tanıma: 15,5m~66m<br>Kimlik Belirleme: 7,5m~33m |
| **Aydınlatıcı** | |
| IR LED | 4 |
| IR mesafesi | 80m |
| Dalga boyu | 850nm |
| Beyaz ışık led | 4 |
| Beyaz ışık mesafesi | 15 m |
| **Sıkıştırma Standardı** | |
| Video sıkıştırma | S+265/H.265/H.264B/H.264M/H.264H/ MJPEG |
| Video bitrate | 32k~16Mbps |
| Ses sıkıştırma | G.711A/G.711U/ADPCM_D/AAC_LC |
| Ses örnekleme hızı | 8kHz/32kHz/48kHz |
| **Görüntü** | |
| Maksimum çözünürlük | 8MP,3840×2160@20fps |
| Ana akış | PAL:20fps(3840×2160, 3072×2048), 25fps(2560×1440, 2304×1296, 1920×1080, 1280×720)<br>NTSC:20fps(3840×2160, 3072×2048), 30fps(2560×1440, 2304×1296, 1920×1080, 1280×720) |
| Alt akış | PAL:25fps(704×576, 704×288, 640×360, 352×288)<br>NTSC:30fps(704×480, 704×240, 640×360, 352×240) |

Tiandy

| | |
|---|---|
| Üçüncü akış | PAL:25fps(704×576, 704×288, 352×288, 640×480)<br>NTSC:30fps(704×480, 704×240, 352×240, 640×480) |
| BLC | Evet |
| HLC | Evet |
| AGC | Evet |
| 3D DNR | Evet |
| Beyaz dengesi | Otomatik/Yarı Otomatik/Manuel/Güneş Işığı/Doğal Işık/Sıcak Işık Lambası/Gün Işığı Lambası/Akkor Lamba/Beyaz Dengesi Kilitleme |
| ROI | 8 dikdörtgen statik alan |
| Koridor modu | Evet |
| OSD | 5 bölgeye, 1 satıra, en fazla 127 karakter veya bölge başına 42 Çince karakter olmak üzere ek karakterlerin yerleştirilmesi.; 16*16/32*32/48*48/64*64/96*96; Vector/Lattice |
| Resim üst üste bindirme | 1 adet 200x200 boyutunda BMP 24 bit renk katmanı |
| Gizlilik maskesi | 4 siyah statik alan |
| Sis giderme | Evet |
| **Özellik** | |
| Genel alarm | Hareket algılama; Sabotaj alarmı; Alarm girişi |
| İstisna alarmı | Gerilim alarmı; Disk Full; Disk okuma/yazma hatası; IP adresi çakışması; MAC adres çakışması; FTP sunucusu istisnası; Ağ Bağlantısı Kesilmesi |
| Bağlantı yöntemi | E posta gönder; Tetikleme sesi; Tetikleme kaydı; Tetikleme yakalama; Gözetim merkezine bildirim gönder; Alarm çıkışı |
| Video Analizi | İnsan/araç sınıflandırması; Çizgi ihlali; Alan ihlali |
| Davranış kuralları analizi tek sahnede | 8 |
| **Ağ** | |
| ANR | Evet |
| Prokoller | RTSP; RTMP; HTTP; HTTPS; TCP; UDP; UPnP; ICMP; IGMP; SNMP v1\v2\v3; DHCP; DNS; DDNS; EasyDDNS; NTP; SMTP; TLS v1.2; SSL; 802.1X; QoS; IPv4; IPv6; PPPoE; SSH; Unicast; Multicast; RTCP; ARP; SRTP; FTP; SFTP |
| Sistem uyumluluğu | P2P(Profil G); ONVIF(Profil S/T/G/M) ; SDK; CGI; Milestone |
| Uzaktan bağlantı | ≤2 |
| Kullanıcı | Easy7 VMS |
| Mobil İstemci | EasyLive Plus |
| Web | IE10+; Firefox52+; Edge89+; Safari11+; Chrome57+ |
| **Arayüz** | |
| Haberleşme arayüzü | 1×RJ-45 (10/100 Base-T) |
| Ses I/O | 1 girişli, iki çekirdekli, maksimum giriş genliği: 3,3 Vpp, giriş empedansı: 1 kΩ, arayüz tipi: dengesiz; 1 çıkışlı, iki çekirdekli, maksimum çıkış genliği: 3,3 Vpp, çıkış empedansı: 100 Ω, arayüz tipi: dengesiz |
| Alarm I/O | 1×çıkış,TTL,3mA,3.3VDC; 1×çıkış,TTL,30mA,12VDC |
| Dahili mikrofon | 1×Dahili Mikrofon |

Tiandy

| | |
|---|---|
| Reset butAçıku | Evet |
| Depolama | 512 GB'a kadar microSD/microSDHC/microSDXC kart desteği |
| RTC | Evet |
| Genel | |
| Web istemci dili | 20 dil<br>Basit Çince/Geleneksel Çince/İngilizce/İspanyolca/Korece/İtalyanca/Türkçe/Rusça/Tayca/Fransızca/Lehçe/Hollandaca/İbranice/Arapça/Vietnamca/Almanca/Ukraynaca/Portekizce/Arnavutça/Yunanca |
| Çalışma sıcaklığı | -35°C~65°C(-31°F~149°F) |
| Çalışma nemi | ≤95%RH |
| Depolama sıcaklığı | -35°C~65°C(-31°F~149°F) |
| Depolama nem oranı | 10%~95%RH(yoğuşmasız) |
| Güç kaynağı | DC12V±25%,Max. 8W; PoE:IEEE 802.3af,Max. 9W |
| Koruma | Surge4000V; ESD6000V; IP67 |
| Cihaz boyutu | 239(L)90(W)90(H)mm |
| Paket boyutları | 280(L)125(W)140(H)mm |
| Brüt ağırlık | 1.18kg |
| Ağırlık | 0.958kg |

Tiandy

# Boyutları (mm)

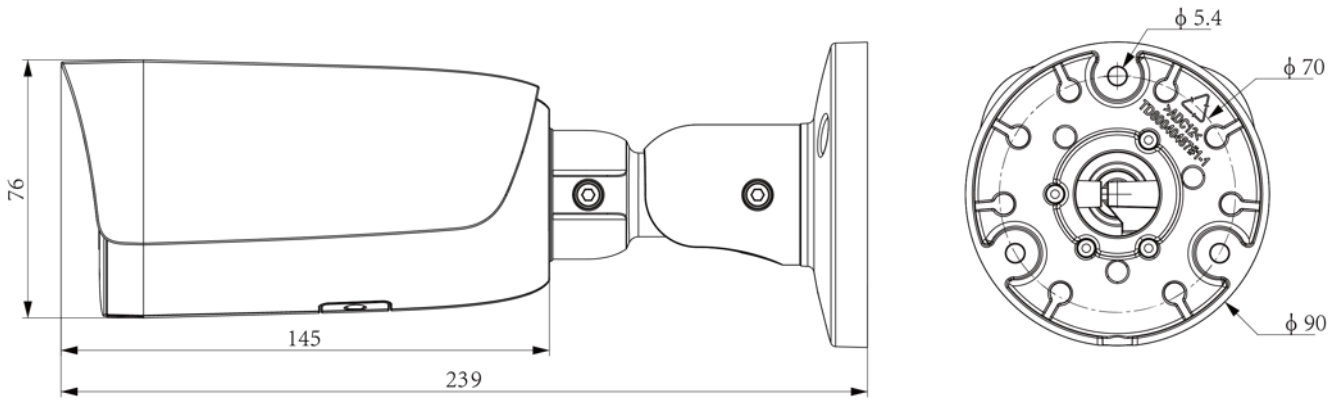

Tiandy

Birleşim kutusu montaj diyagramı

TC-P54BM Spec:V5

A36