Tiandy

TC-C35SQ 4LHA-27135

Turret Camera

LK

Ürün Özellikleri

- Metal kasa
- 5MP,3072*1728@30fps kadar
- S+265/H.265/H.264B/H.264M/H.264H/ MJPEG
- Renkli:0.002Lux@(F1.6,AGC Açık),B/W:0Lux ile IR
- IR mesafe 50m
- 1×Dahili Mikrofon, 1×Built-in Speaker
- Support microSD/microSDHC/microSDXC card,up to 1TB
- akıllı gözetim, yüz yakalama desteklemek
- human/vehicle/non-motor vehicle/pet(cat、dog) classification desteklemek
- iş koşulları ≤95%RH
- DC12V±25%,Max. 12W, PoE:IEEE 802.3at,Max. 14W
- IP66, IK10

Tiandy Technologies Co.,Ltd Tiandy Overseas Tiandy @tiandyofficial

Tiandy Technologies Co.,Ltd.
Email: sales@tiandy.com Tel: +86-22-58596065
Website: en.tiandy.com Fax: +86-22-58596048

2026.03.20

Tiandy

Teknik Özellikler

Kamera	
Görüntü sensörü	1/2.7"CMOS
Minimum Aydınlatma	Renkli:0.002Lux@(F1.6,AGC Açık),B/W:0Lux ile IR
Shutter Time	1s~1/100000s
Gündüz ve gece	Otomatik IR kesme filtresi (ICR)
Akıllı IR	Evet
WDR	120dB,True WDR(TWDR)
S/N	>42dB
Kamera açısının ayarlanabilmesi	0~340°(P); 0~65°(T); 0~360°(R)
Lens	
Lens tipi	Motorlu
Odak uzaklığı	2.7~13.5mm
Lens yuvası	Φ14
Diyafram aralığı	F1.6
Diyafram tipi	Sabit
Görüş açısı	102°~33.2°(H); 56.7°~18.7°(V); 114.8°~38°(D)
DORI mesafe	Detect:60m~220m Observe:24m~87m Recognize:12m~44m Identify:6m~22m
Aydınlatıcı	
IR LED	2
IR mesafesi	50m
Dalga boyu	850nm
Beyaz ışık led	2
Beyaz ışık mesafesi	30m
Kırmızı ve Mavi Flaş alarmı	Red and Blue Light
Sıkıştırma Standardı	
Video sıkıştırma	S+265/H.265/H.264B/H.264M/H.264H/ MJPEG
Video bitrate	32k~16Mbps
Ses sıkıştırma	G.711A/G.711U/ADPCM_D/AAC_LC
Ses örnekleme hızı	8kHz/32kHz/48kHz
Görüntü	
Maksimum çözünürlük	5MP,3072*1728@30fps
Ana akış	PAL:25fps(3072×1728,2688×1520, 2560×1440, 2304×1296) 50fps(1920×1080, 1280×720) NTSC:30fps(3072×1728,2688×1520, 2560×1440, 2304×1296) 60fps(1920×1080, 1280×720)

Tiandy

Alt akış	PAL:25fps(704×576, 704×288, 640×360, 352×288) NTSC:30fps(704×480, 704×240, 640×360, 352×240)
Üçüncü akış	PAL:25fps(1280x720,704x576,704x288,352x288, 640×480) NTSC:30fps(1280x720,704x480,704x240,352x240, 640×480)
BLC	Evet
HLC	Evet
AGC	Evet
3D DNR	Evet
Beyaz dengesi	Otomatik/Yarı Otomatik/Manuel/Güneş Işığı/Doğal Işık/Sıcak Işık Lambası/Gün Işığı Lambası/Akkor Lamba/Beyaz Dengesi Kilitleme
ROI	8 dikdörtgen statik alan
Koridor modu	Evet
OSD	Overlay of additional characters in 5 regions,2 line, with a maximum of 127 characters or 42 Chinese characters per region; 16*16/24*24/32*32/48*48/64*64/96*96,Default Adaptive; Vector/Lattice
Resim üst üste bindirme	1 adet 200x200 boyutunda BMP 24 bit renk katmanı
Gizlilik maskesi	4 siyah statik alan
Sis giderme	Evet
Özellik	
AI ISP	Evet
Genel alarm	Hareket algılama; Sabotaj alarmı; Alarm girişi
İstisna alarmı	Gerilim alarmı; Disk Full; Disk okuma/yazma hatası; IP adresi çakışması; MAC adres çakışması; FTP sunucusu istisnası; Ağ Bağlantısı Kesilmesi; Disk Yok; Yasadışı erişim
Bağlantı yöntemi	E posta gönder; Tetikleme sesi; Tetikleme kaydı; Tetikleme yakalama; Gözetim merkezine bildirim gönder; Alarm çıkışı; Trigger red and blue light ; Trigger smart light
Video Analizi	Human/Vehicle/Non-motor Vehicle/Pet(Cat、Dog) Classification; Çizgi ihlali; Çift çizgi ihlali; Alan ihlali; Bırakılan nesne; Kaybolan nesne; Isı haritası; Başı boş oyalanma; Koşma algılama; Park etme; Kişi sayma ; Kalabalık algılama; Baret algılama; Görev yeri terk algılama; Video anormalliği; Anormal ses
Davranış kuralları analizi tek sahnede	8
Erken uyarı	Erken uyarı
Yüz algılama performansı	Aynı sahnede 32 yüze kadar tespit etme; Aynı sahnede 16 yüze kadar fotoğraf çekme
False Rate of Face Capture	≤1%
Face Duplicate Capture Rate	≤20%（Continuous 10-person scene and below）
Mask Attribute Linkage Alarm	Mask Attribute Linkage Alarm
Face-Person Binding	Binding rate≥90%（Continuous 6-person scene and below）
Smart Event	Fire Exit Occupancy
Image Push Strategy	Image Push Strategy
Image Push Interval	Image Push Interval
Capture Mode	Capture Mode
Yüz yakalama	Yüz yakalama

Tiandy

Background Image Resolution	3072*1728
Background Image OSD Overlay	video streamOSD/customize
Human Capture Rate	≥95%（Continuous 6-person scene and below）
Human False Capture Rate	≤7%（Continuous 6-person scene and below）
Human Duplicate Capture Rate	≤30%（Continuous 6-person scene and below）
Visible Light Smoke & Fire Detection	Visible Light Smoke & Fire Detection
Ağ	
ANR	Evet
Prokoller	RTSP; RTMP; HTTP; HTTPS; TCP; UDP; UPnP; ICMP; SNMP v1\v2\v3; DHCP; DNS; DDNS; EasyDDNS; NTP; SMTP; TLS v1.2; SSL; 802.1X; QoS; IPv4; IPv6; PPPoE; SSH; Unicast; Multicast; RTCP; ARP; SRTP; FTP; SFTP; NAS
Sistem uyumluluğu	ONVIF(Profil S/T/G/M) ; SDK; CGI; Milestone
Uzaktan bağlantı	Up to 7 channels
Kullanıcı	Easy7 VMS
Mobil İstemci	EasyLive Plus
Web	IE10+; Firefox52+; Edge89+; Safari11+; Chrome57+
Arayüz	
Haberleşme arayüzü	1×RJ-45 (10/100 Base-T)
Ses I/O	1 girişli, iki çekirdekli, maksimum giriş genliği: 3,3 Vpp, giriş empedansı: 1 kΩ, arayüz tipi: dengesiz; 1 çıkışlı, iki çekirdekli, maksimum çıkış genliği: 3,3 Vpp, çıkış empedansı: 100 Ω, arayüz tipi: dengesiz
Alarm I/O	2×giriş,TTL,3mA,3.3VDC; 1×output,relay,1A,24VDC
Dahili mikrofon	1×Dahili Mikrofon
Dahili hoparlör	1×Built-in Speaker
Reset butAçıku	Evet
Depolama	Support microSD/microSDHC/microSDXC card,up to 1TB
RTC	Evet
Ek arayüzler	RS-485
Genel	
Web istemci dili	20 dil Basit Çince/Geleneksel Çince/İngilizce/İspanyolca/Korece/İtalyanca/Türkçe/Rusça/Tayca/Fransızca/Lehçe/Hollandaca/İbranice/Arapça/Vietnamca/Almanca/Ukraynaca/Portekizce/Arnavutça/Yunanca
Çalışma sıcaklığı	-35°C~65°C(-31°F~149°F)
Çalışma nemi	≤95%RH
Depolama sıcaklığı	-40°C~65°C(-40°F~149°F)
Depolama nem oranı	10%~95%RH(yoğuşmasız)
Güç kaynağı	DC12V±25%,Max. 12W; PoE:IEEE 802.3at,Max. 14W
Koruma	Surge4000V; ESD6000V; IP66; IK10
Cihaz boyutu	132(L)132(W)108(H)mm

Paket boyutları	180(L)170(W)130(H)mm
Brüt ağırlık	0.88kg
Ağırlık	0.71kg

Boyutları (mm)

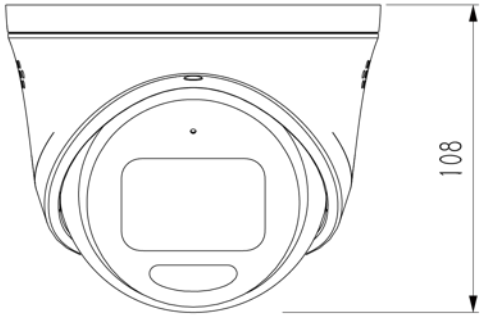

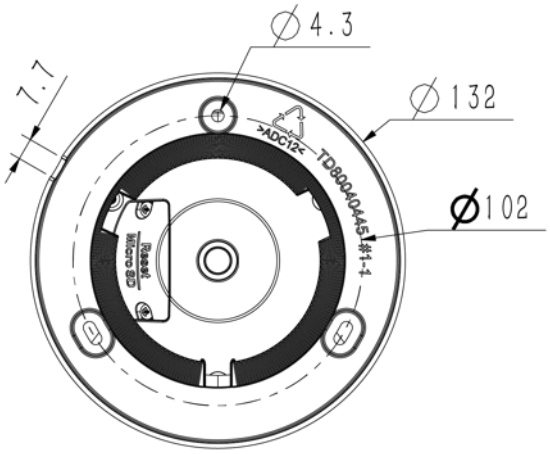

Tiandy

Birleşim kutusu montaj diyagramı

TC-P54BM Spec:V1

A28

A25

A36

A35