Tiandy

TC-C32US 3LHA-27135

2MP Motorized Color Maker Bullet Camera

Lite serisi

Ürün Özellikleri

- Metal kasa
- 2MP,1920×1080@30fps kadar
- S+265/H.265/H.264B/H.264M/H.264H
- Renkli:0.002Lux@(F1.6,AGC Açık),B/W:0Lux ile IR
- IR mesafe 80m
- 1×Dahili Mikrofon
- 512 GB'a kadar microSD/microSDHC/microSDXC kart desteği
- iş koşulları ≤95%RH
- DC12V±25%,Max. 8W, PoE:IEEE 802.3af,Max. 9W
- IP67

Tiandy Technologies Co.,Ltd
Tiandy Overseas
Tiandy
@tiandyofficial

Tiandy Technologies Co.,Ltd.
Email: sales@tiandy.com
Tel: +86-22-58596065
Website: en.tiandy.com
Fax: +86-22-58596048

2025.02.28

Tiandy

Teknik Özellikler

Kamera	
Görüntü sensörü	1/2.8"CMOS
Minimum Aydınlatma	Renkli:0.002Lux@(F1.6,AGC Açık),B/W:0Lux ile IR
Shutter Time	1s~1/100000s
Gündüz ve gece	Otomatik IR kesme filtresi (ICR)
Akıllı IR	Evet
WDR	120dB
S/N	>42dB
Kamera açısının ayarlanabilmesi	0~360°(P); 0~90°(T); 0~360°(R)
Lens	
Lens tipi	Motorlu
Odak uzaklığı	2.7~13.5mm
Lens yuvası	Φ14
Diyafram aralığı	F1.6
Diyafram tipi	Sabit
Görüş açısı	102.9°~31.4°(H); 55°~17,9°(V); 116.7°~36.1°(D)
DORI mesafe	W: Algıla:37,2m Gözlem:14,7m Tanıma:7,4m Kimlik Belirleme:3,7m T: Algıla:186,2m Gözlem:73,8m Tanıma:37,2m Kimlik Belirleme:18,6m
Aydınlatıcı	
IR LED	4
IR mesafesi	80m
Dalga boyu	850nm
Beyaz ışık led	4
Beyaz ışık mesafesi	15 m
Sıkıştırma Standardı	
Video sıkıştırma	S+265/H.265/H.264B/H.264M/H.264H
Video bitrate	32k~6Mbps
Ses sıkıştırma	G.711A/G.711U/ADPCM_D
Ses örnekleme hızı	8kHz/32kHz/48kHz
Görüntü	
Maksimum çözünürlük	2MP,1920×1080@30fps

Tiandy

Ana akış	PAL:25fps(1920×1080, 1280×720, 704×576) NTSC:30fps(1920×1080, 1280×720, 704×480)
Alt akış	PAL:25fps(704×576, 704×288, 640×360, 352×288) NTSC:30fps(704×480, 704×240, 640×360, 352×240)
BLC	Evet
HLC	Evet
AGC	Evet
3D DNR	Evet
Beyaz dengesi	Otomatik/Yarı Otomatik/Manuel/Güneş Işığı/Doğal Işık/Sıcak Işık Lambası/Gün Işığı Lambası/Akkor Lamba/Beyaz Dengesi Kilitleme
ROI	8 dikdörtgen statik alan
OSD	1 bölgeye, 1 satıra ek karakterlerin yerleştirilmesi, bölge başına en fazla 48 karakter veya 16 Çince karakter ile sınırlıdır.; 16*16/32*32/48*48; Lattice
Gizlilik maskesi	4 siyah statik alan
Sis giderme	Evet
Özellik	
Genel alarm	Hareket algılama; Sabotaj alarmı; Alarm girişi
İstisna alarmı	Disk Full; Disk okuma/yazma hatası; IP adresi çakışması; Ağ Bağlantısı Kesilmesi
Bağlantı yöntemi	Tetikleme kaydı; Tetikleme yakalama; Gözetim merkezine bildirim gönder; Alarm çıkışı
Video Analizi	İnsan/araç sınıflandırması; Çizgi ihlali; Alan ihlali
Davranış kuralları analizi tek sahnede	2
Ağ	
ANR	Evet
Prokoller	RTSP; HTTP; HTTPS; TCP; UDP; UPnP; ICMP; DHCP; DNS; DDNS; EasyDDNS; NTP; TLS v1.2; QoS; IPv4; SSH; Unicast; Multicast; ARP; FTP
Sistem uyumluluğu	P2P(Profil G); ONVIF(Profil S/T/G) ; SDK; CGI; Milestone
Uzaktan bağlantı	≤2
Kullanıcı	Easy7 VMS
Mobil İstemci	EasyLive Plus
Web	IE10+; Firefox52+; Edge89+; Safari11+; Chrome57+
Arayüz	
Haberleşme arayüzü	1×RJ-45 (10/100 Base-T)
Ses I/O	1 girişli, iki çekirdekli, maksimum giriş genliği: 3,3 Vpp, giriş empedansı: 1 kΩ, arayüz tipi: dengesiz; 1 çıkışlı, iki çekirdekli, maksimum çıkış genliği: 3,3 Vpp, çıkış empedansı: 100 Ω, arayüz tipi: dengesiz
Alarm I/O	1×çıkış,TTL,3mA,3.3VDC; 1×çıkış,TTL,30mA,12VDC
Dahili mikrofon	1×Dahili Mikrofon
Reset butAçıku	Evet
Depolama	512 GB'a kadar microSD/microSDHC/microSDXC kart desteği

RTC	Evet
Genel	
Web istemci dili	20 dil Basit Çince/Geleneksel Çince/İngilizce/İspanyolca/Korece/İtalyanca/Türkçe/Rusça/Tayca/Fransızca/Lehçe/Hollandaca/İbranice/Arapça/Vietnamca/Almanca/Ukraynaca/Portekizce/Arnavutça/Yunanca
Çalışma sıcaklığı	-35°C~65°C(-31°F~149°F)
Çalışma nemi	≤95%RH
Depolama sıcaklığı	-35°C~65°C(-31°F~149°F)
Depolama nem oranı	10%~95%RH(yoğuşmasız)
Güç kaynağı	DC12V±25%,Max. 8W; PoE:IEEE 802.3af,Max. 9W
Koruma	Surge4000V; ESD6000V; IP67
Cihaz boyutu	239(L)90(W)90(H)mm
Paket boyutları	280(L)125(W)140(H)mm
Brüt ağırlık	1.132kg
Ağırlık	0.91kg

Boyutları (mm)

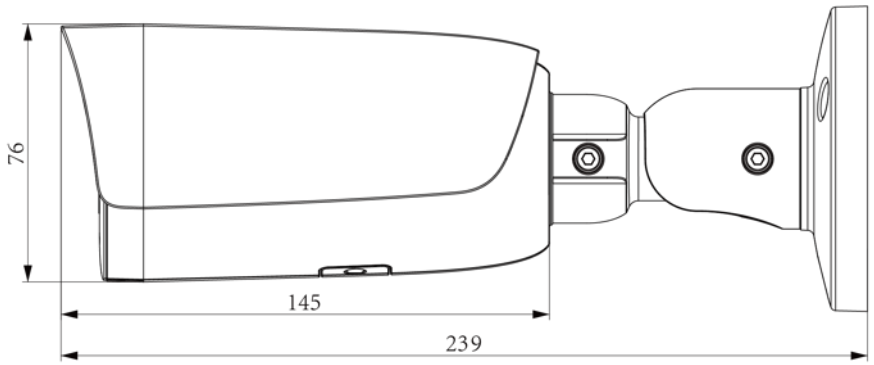

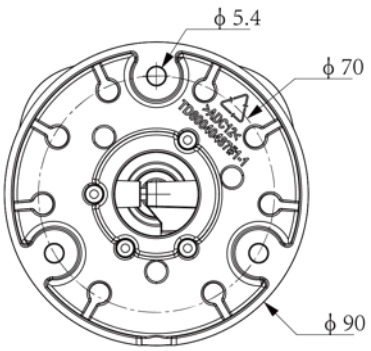

Tiandy

Birleşim kutusu montaj diyagramı

TC-P54BM Spec:V5

A36