Tiandy

TC-H342N 9DB-4

PT Camera

Wi-fi serisi

Ürün Özellikleri

- Plastik kasa
- 4MP,2560×1440@20fps kadar
- S+265/H.265/H.264B/H.264M/H.264H
- Renkli:0.02Lux@(F1.6,AGC AÇIK),B/W:0Lux with IR
- IR mesafe up to 15m
- 1×Dahili Mikrofon, Dahili hoparlör
- Destekler microSD/microSDHC/microSDXC card,- 256GB
- iş koşulları ≤95%RH
- DC5V±5% USB type-C,Maks.7W

Tiandy Technologies Co.,Ltd
Tiandy Overseas
Tiandy
@tiandyofficial

Tiandy Technologies Co.,Ltd.
Email: sales@tiandy.com
Tel: +86-22-58596065
Website: en.tiandy.com
Fax: +86-22-58596048

2025.10.26

Tiandy

Teknik Özellikler

Kamera	
Görüntü sensörü	1/3"CMOS
Minimum Aydınlatma	Renkli:0.02Lux@(F1.6,AGC AÇIK),B/W:0Lux with IR
Shutter Time	1s~1/100000s
Gündüz ve gece	Otomatik IR kesme filtresi (ICR)
Akıllı IR	Evet
WDR	DWDR
S/N	>38dB
Kamera açısının ayarlanabilmesi	0-350°(P); -25-90°(T)
Lens	
Lens tipi	Sabit odaklı lens
Odak uzaklığı	4mm
Lens yuvası	M12
Diyafram aralığı	F1.6
Diyafram tipi	Sabit
Görüş açısı	78.7°(H); 41°(V); 92.6°(D)
DORI mesafe	Algılama: 80 m Gözlemleme: 31,75 m Tanıma: 16 m Kimliklendirme: 8 m
Pan&Tilt	
Pan hızı	45°/s
Eğim hızı	30°/s
Preset	255
Aydınlatıcı	
IR LED	4
IR mesafesi	Up to 15m
Dalga boyu	850nm
Beyaz ışık led	1
Beyaz ışık mesafesi	10m
Sıkıştırma Standardı	
Video sıkıştırma	S+265/H.265/H.264B/H.264M/H.264H
Video bitrate	32k~4Mbps
Ses sıkıştırma	G.711A/G.711U/ADPCM_D
Ses örnekleme hızı	8kHz/16kHz
Görüntü	
Maksimum çözünürlük	4MP,2560×1440@20fps

Tiandy

Ana akış	PAL:20fps(2560×1440,2304×1296,1920×1080,1280×720) NTSC:20fps(2560×1440,2304×1296,1920×1080,1280×720)
Alt akış	PAL:20fps(704×576,704×288,352×288,640×360) NTSC:20fps(704×480,704×240,352×240,640×360)
BLC	Evet
HLC	Evet
AGC	Evet
3D DNR	Evet
Beyaz dengesi	Otomatik/Yarı Otomatik/Manuel/Güneş Işığı/Doğal Işık/Sıcak Işık Lambası/Gün Işığı Lambası/Akkor Lamba/Beyaz Dengesi Kilitleme
OSD	1 bölgeye, 1 satıra ek karakterlerin yerleştirilmesi, bölge başına en fazla 48 karakter veya 16 Çince karakter ile sınırlıdır.; 16*16/32*32/48*48/64*64; Lattice
Gizlilik maskesi	4 siyah statik alan
Sis giderme	Evet
Özellik	
İstisna alarmı	Disk Full; Disk okuma/yazma hatası; IP adresi çakışması
Bağlantı yöntemi	Tetikleme sesi; Trigger Warmlight; Tetikleme kaydı; Tetikleme yakalama
Video Analizi	Akıllı alarm
Otomatik takip	Evet
Ağ	
Prokoller	RTSP; HTTP; TCP; UDP; ICMP; DHCP; DNS; NTP; TLS v1.2; IPv4; SSH; Unicast
Sistem uyumluluğu	ONVIF(Profil S/T) ; SDK; CGI; Milestone
Uzaktan bağlantı	≤2
Kullanıcı	Easy7 VMS
Mobil İstemci	EasyLive Plus
Wi-Fi	
İletim mesafesi	30 metreye kadar (gerçek ortam koşullarına bağlı olarak)
Kablosuz standart	IEEE802.11b/ 802.11g/802.11n
Frekans aralığı	2.4 GHz ~ 2.4835 GHz
Kanal bant genişliği	20/40MHz
Wi-Fi Güvenliği	WPA-PSK/WPA2-PSK
Arayüz	
Haberleşme arayüzü	1×RJ-45 (10/100 Base-T)
Dahili mikrofon	1×Dahili Mikrofon
Dahili hoparlör	Dahili hoparlör
Reset butAçıku	Evet
Depolama	Destekler microSD/microSDHC/microSDXC card,- 256GB
Ek arayüzler	Evet
Bluetooth yapılandırması	Evet

Genel	
Çalışma sıcaklığı	-10°C-45°C(14°F~113°F)
Çalışma nemi	≤95%RH
Depolama sıcaklığı	-10°C-45°C(14°F~113°F)
Depolama nem oranı	10%~95%RH(yoğuşmasız)
Güç kaynağı	DC5V±5% USB type-C,Maks.7W
Koruma	Surge500V; ESD6000V
Cihaz boyutu	80(L)80(W)113(H)mm
Paket boyutları	97(L)97(W)160(H)mm
Brüt ağırlık	0.36kg
Ağırlık	0.21kg
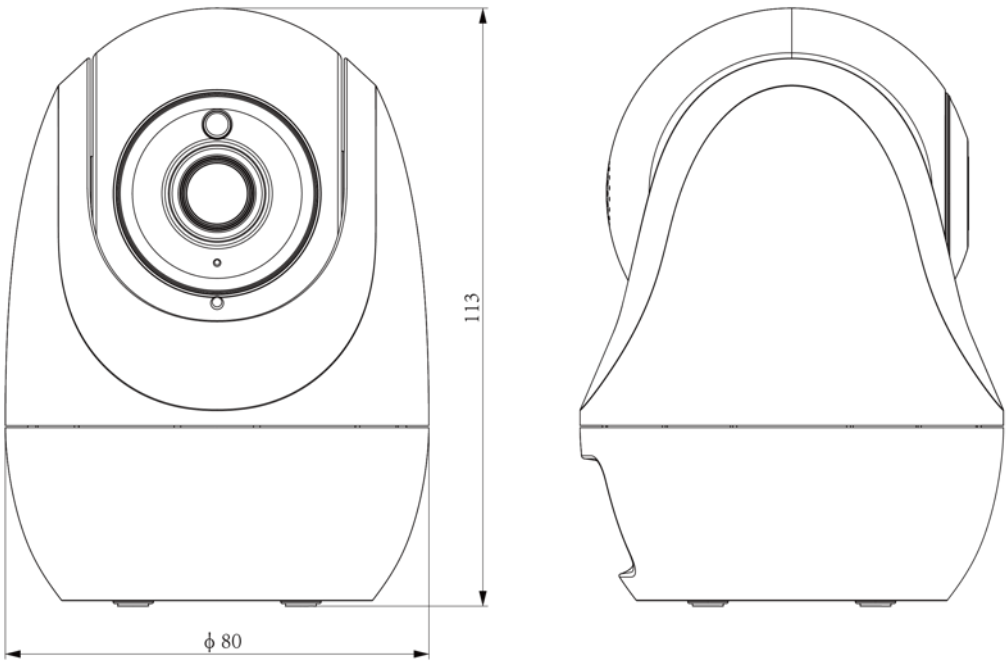
Boyutları (mm)