Tiandy

TC-C34QN Spec:I5W/WIFI/Eu/2.8mm/V4.0

Bullet Camera

Wi-fi serisi

Ürün Özellikleri

- Metal+plastik kasa
- 4MP,2560×1440@20fps kadar
- S+265/H.265/H.264B/H.264M/H.264H
- Renkli:0.02Lux@(F1.6,AGC AÇIK),B/W:0Lux with IR
- IR mesafe 50m
- 1×Dahili Mikrofon, Dahili hoparlör
- 512 GB'a kadar microSD/microSDHC/microSDXC kart desteği
- iş koşulları ≤95%RH
- DC12V±25%,Maks. 7.5W
- IP67

Tiandy Technologies Co.,Ltd
Tiandy Overseas
Tiandy
@tiandyofficial

Tiandy Technologies Co.,Ltd.
Email: sales@tiandy.com
Tel: +86-22-58596065
Website: en.tiandy.com
Fax: +86-22-58596048

2025.12.02

Tiandy

Teknik Özellikler

Kamera	
Görüntü sensörü	1/2.8"CMOS
Minimum Aydınlatma	Renkli:0.02Lux@(F1.6,AGC AÇIK),B/W:0Lux with IR
Shutter Time	1s~1/100000s
Gündüz ve gece	Otomatik IR kesme filtresi (ICR)
Akıllı IR	Evet
WDR	DWDR
S/N	>40dB
Kamera açısının ayarlanabilmesi	0~360°(P); 0~80°(T); 0~360°(R)
Lens	
Lens tipi	Sabit odaklı lens
Odak uzaklığı	2.8mm
Lens yuvası	M12
Diyafram aralığı	F1.6
Diyafram tipi	Sabit
Görüş açısı	101.3°(H); 56.8°(V); 113.9°(D)
DORI mesafe	Algılama: 45,71 m Gözlemleme: 18,14 m Tanıma: 9,14 m Kimliklendirme: 4,57 m
Aydınlatıcı	
IR LED	2
IR mesafesi	50m
Dalga boyu	850nm
Beyaz ışık led	2
Beyaz ışık mesafesi	15 m
Sıkıştırma Standardı	
Video sıkıştırma	S+265/H.265/H.264B/H.264M/H.264H
Video bitrate	32k~4Mbps
Ses sıkıştırma	G.711A/G.711U
Ses örnekleme hızı	8kHz/16kHz
Görüntü	
Maksimum çözünürlük	4MP,2560×1440@20fps
Ana akış	PAL:20fps(2560×1440, 2304×1296, 1920×1080, 1280×720, 704×576, 640×480) NTSC:20fps(2560×1440, 2304×1296, 1920×1080, 1280×720, 704×576, 640×480)
Alt akış	PAL:20fps(704×576, 704×288, 352×288, 640×360) NTSC:20fps(704×480, 704×240, 352×240, 640×360)
BLC	Evet

Tiandy

HLC	Evet
AGC	Evet
3D DNR	Evet
Beyaz dengesi	Otomatik/Yarı Otomatik/Manuel/Güneş Işığı/Doğal Işık/Sıcak Işık Lambası/Gün Işığı Lambası/Akkor Lamba/Beyaz Dengesi Kilitleme
OSD	1 bölgeye, 1 satıra ek karakterlerin yerleştirilmesi, bölge başına en fazla 48 karakter veya 16 Çince karakter ile sınırlıdır.; 16*16/32*32/48*48/64*64; Lattice
Gizlilik maskesi	4 siyah statik alan
Sis giderme	Evet
Özellik	
İstisna alarmı	Gerilim alarmı; Disk Full; Disk okuma/yazma hatası; IP adresi çakışması; Ağ Bağlantısı Kesilmesi
Bağlantı yöntemi	Tetikleme sesi; Tetikleme kaydı; Tetikleme yakalama; Gözetim merkezine bildirim gönder
Video Analizi	Akıllı alarm
Ağ	
ANR	Evet
Prokoller	RTSP; HTTP; TCP; UDP; ICMP; DHCP; DNS; NTP; TLS v1.2; IPv4; SSH; Unicast; FTP
Sistem uyumluluğu	P2P (Onvif ile aynı anda aktif edilemez); ONVIF(Profil S/T) ; SDK; CGI; Milestone
Uzaktan bağlantı	≤2
Kullanıcı	Easy7 VMS
Mobil İstemci	EasyLive Plus
Web	IE10+; Firefox52+; Edge89+; Safari11+; Chrome57+
Wi-Fi	
İletim mesafesi	50 metreye kadar (gerçek ortam koşullarına bağlı olarak)
Kablosuz standart	IEEE802.11b/ 802.11g/802.11n
Frekans aralığı	2.4 GHz ~ 2.4835 GHz
Kanal bant genişliği	20/40MHz
Wi-Fi Güvenliği	WPA-PSK/WPA2-PSK
Arayüz	
Haberleşme arayüzü	1×RJ-45 (10/100 Base-T)
Dahili mikrofon	1×Dahili Mikrofon
Dahili hoparlör	Dahili hoparlör
Reset butAçıku	Evet
Depolama	512 GB'a kadar microSD/microSDHC/microSDXC kart desteği
Genel	
Web istemci dili	3 dil Basit Çince/İngilizce/Vietnamca
Çalışma sıcaklığı	-30°C~60°C(-22°F~140°F)
Çalışma nemi	≤95%RH
Depolama sıcaklığı	-30°C~60°C(-22°F~140°F)

Depolama nem oranı	10%~95%RH(yoğuşmasız)
Güç kaynağı	DC12V±25%,Maks. 7.5W
Koruma	Surge4000V; ESD6000V; IP67
Cihaz boyutu	164(L)73(W)73(H)mm
Paket boyutları	215(L)95(W)120(H)mm
Brüt ağırlık	0.46kg
Ağırlık	0.25Kg

Boyutları (mm)

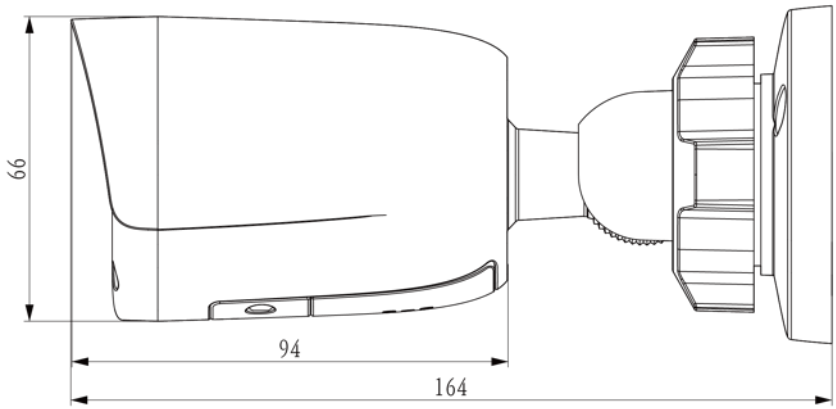

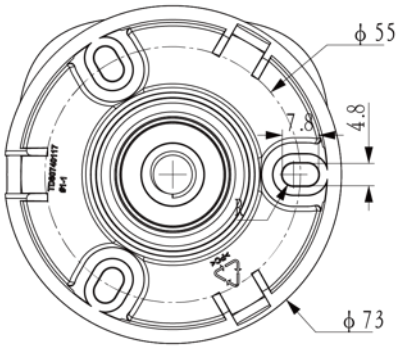

Tiandy

Birleşim kutusu montaj diyagramı

TC-P54BM Spec:V5

A36