Tiandy

TC-H344S 425IA

PTZ Camera

Pro Serisi

Ürün Özellikleri

- 4MP,2560×1440@30fps kadar
- Renk:0.001lux@ (F1.6,AGC Açık),B/W:0lux ile IR
- S+265/H.265/H.264B/H.264M/H.264H/ MJPEG
- Optik Zoom 25X
- IR mesafe 150m
- 512 GB'a kadar microSD/microSDHC/microSDXC kart desteği
- akıllı gözetim, aynı sahnede 32 yüze kadar tespit etme desteklemek
- iş koşulları -30°C~65°C(-22°F~149°F), ≤95%RH
- DC12V±10%, PoE:IEEE 802.3at
- IP66

Tiandy Technologies Co.,Ltd Tiandy Overseas Tiandy @tiandyofficial

Tiandy Technologies Co.,Ltd.
Email: sales@tiandy.com Tel: +86-22-58596065
Website: en.tiandy.com Fax: +86-22-58596048

2025.12.22

Tiandy

Teknik Özellikler

Kamera	
Görüntü sensörü	1/2.7"CMOS
Minimum Aydınlatma	Renk:0.001lux@ (F1.6,AGC Açık),B/W:0lux ile IR
Shutter Time	1s~1/100000s
Gündüz ve gece	Otomatik anahtarlı IR kesme filtresi (ICR)
Akıllı IR	Evet
WDR	120dB
S/N	56dB
Lens	
Odak uzaklığı	4.8mm~120mm
Optik Zoom	25X
Dijital zoAçık	16X
Yakınlaştırma Hızı	<5s
Diyafram aralığı	F1.67~F3.67
Diyafram tipi	Oto(P-Iris)
Görüş açısı	58°~2.8°(H); 33.9°~1.7°(V); 64.8°~3.3°(D)
Odak Kontrolü	Otomatik/Yarı otomatik/Manuel
Yakın odak mesafesi	500mm~5000mm
DORI mesafe	Algılama: 1980 m Gözlemleme: 785 m Tanıma: 396 m Kimliklendirme: 198 m
Pan&Tilt	
Pan kapsam	0~360°(P)
Pan hızı	Manual hız:0.1°～200°/s Preset hız:240°/s
Tilt kapsam	-16°~90°(T) (Default -3°~90°(T))
Eğim hızı	Manual hız:0.1°～120°/s Preset hız:180°/s
3D PozisyAçık	Evet
Preset	500
Cruise	16(up to 32 presets per cruise)
Tarama	8
Pattern	8 , her biri 600 saniye hafıza veya 1000 emir
Görev planlaması	Preset,Cruise,Scan,Pattern
Kuzey noktası	Evet (Manuel ayar)
Güç kapatma belleği	Evet
Preset Freezing	Evet

Tiandy

Aydınlatıcı	
IR LED	7
IR mesafesi	150m
Dalga boyu	850nm
IR IrradiatiAçık Angle	Evet
Sıkıştırma Standardı	
Video sıkıştırma	S+265/H.265/H.264B/H.264M/H.264H/ MJPEG
Video bitrate	32Kbps~16Mbps
Ses sıkıştırma	G.711A/G.711U/ADPCM_D/AAC_LC
Ses örnekleme hızı	8kHz/32kHz/48kHz
Görüntü	
Maksimum çözünürlük	4MP,2560×1440@30fps
Ana akış	PAL:25fps(2560×1440,2304×1296,1920×1080,1280×720) NTSC:30fps(2560×1440,2304×1296,1920×1080,1280×720)
Alt akış	PAL:25fps(704×576,704×288,640×360,352×288) NTSC:30fps(704×480,704×240,640×360,352×240)
Üçüncü akış	PAL:25fps(704×576,704×288,352×288,640×480) NTSC:30fps(704×480,704×240,352×240,640×480)
BLC	Evet
HLC	Evet
AGC	Evet
3DNR	Evet
Beyaz dengesi	Otomatik/Yarı Otomatik/Manuel/Güneş Işığı/Doğal Işık/Sıcak Işık Lambası/Gün Işığı Lambası/Akkor Lamba/Beyaz Dengesi Kilitleme
ROI	7 dikdörtgen 3D sabit odak alanı, 1 dikdörtgen dinamik izleme ROI'sini destekler
EIS	Evet
OSD	5 bölge (Her bölge en fazla 127 karakter ve 5 satır içerebilir); 16*16/24*24/32*32/48*48/64*64/96*96/ uyarlanabilir ölçek; Vector/Lattice
Sis giderme	Evet; Evet; Evet; Evet
Çevirme	Normal/Yatay Ayna/Dikey Ayna/Ters Çevrilmiş Ayna
Bölgesel pozlama	Evet
Bölgesel fokus	Evet
Sis giderme	Evet; Evet; Evet; Evet
Gizlilik maskesi	24 Bölge
Özellik	
Genel alarm	Hareket algılama; Sabotaj alarmı; Alarm girişi
İstisna alarmı	Gerilim alarmı; Disk Full; Disk okuma/yazma hatası; Kayıt İstisnası; IP adresi çakışması; MAC adres çakışması; FTP sunucusu istisnası; Ağ kablosu bağlantısı kesildi

Tiandy

Bağlantı yöntemi	E posta gönder; Tetikleme sesi; Tetikleme kaydı; Tetikleme yakalama; Gözetim merkezine bildirim gönder; Alarm çıkışı
Video Analizi	İnsan/araç sınıflandırması; Çizgi ihlali; Çift çizgi ihlali; Alan ihlali; Bırakılan nesne; Kaybolan nesne; Isı haritası; Başı boş oyalanma; Koşma algılama; Park etme; Kişi sayma ; Kalabalık algılama; Baret algılama; Görev yeri terk algılama; Video anormalliği; Anormal ses
Otomatik takip	Evet
Yüz modu	Yüz yakalama
Yüz yakalama performans	En iyi yüz boyutu 60 piksel; Minimum yüz boyutu 19 piksel; En iyi yüz yakalama mesafesi ≤60m; Aynı sahnede 32 yüze kadar tespit etme; Aynı sahnede 16 yüze kadar fotoğraf çekme; Yakalama oranı ≥%99 (10 veya daha az kişiden oluşan kesintisiz sahne); Cinsiyet %85, Yaş (±5) %85, maske %90, gözlük %85, sakal %80 (Görünürde 10'dan az kişi var)
Ağ	
ANR	Evet
Prokoller	RTSP; RTMP; HTTP; HTTPS; TCP/IP; UDP; UPnP; ICMP; IGMP; SNMP v1\v2\v3; DHCP; DNS; DDNS; EasyDDNS; NTP; SMTP; TLS v1.2; SSL; 802.1x; QoS; IPv4; IPv6; PPPoE; SSH; Unicast; Multicast; ARP; RTP; SRTP; FTP; SFTP
Sistem uyumluluğu	P2P; ONVIF(Profil S/T/G/M); SDK; CGI; Milestone; RTSP; RTMP; HTTP yönlendirme
Uzaktan bağlantı	≤7
Kullanıcı / Yönetici	32 kullanıcı, Seviye 4: Yönetici/Gözat/Gözat+Denetim/Gözat+Denetim+Ayarlar
Kullanıcı	Easy7 VMS
Mobil İstemci	EasyLive Plus
Web	IE10+; Edge89+; Safari11+; Chrome57+
Arayüz	
Haberleşme arayüzü	1*RJ45 (10/100Base-T)
Ses I/O	1*Giriş Empedansı 1kΩ, 2.0~2.4Vp-p; 1*Çıkış Empedansı 600Ω
Alarm I/O	1*Switching; 1*Switching,VoltAge≤DC24V,Akım≤1A
Reset butAçıku	Evet
Depolama	512 GB'a kadar microSD/microSDHC/microSDXC kart desteği
Genel	
Web istemci dili	19 dil Basit Çince/İngilizce/Geleneksel Çince/İspanyolca/İtalyanca/Korece/Türkçe/Rusça/Tayca/Lehçe/Fransızca/Hollandaca/İbranice/Vietnamca/Arapça/Almanca/Ukraynaca/Portekizce/Arnavutça
Çalışma sıcaklığı	-30°C~65°C(-22°F~149°F)
Çalışma nemi	≤95%RH
Depolama sıcaklığı	-30°C~65°C(-22°F~149°F)
Depolama nem oranı	10%~95%RH(yoğuşmasız)
Güç kaynağı	DC12V±10%; PoE:IEEE 802.3at
Güç tüketimi	11.5W(IR Kapalı) ; 20.5W(IR Açık)
Koruma	Surge4000V; ESD6000V; IP66
Materyal	Metal

Cihaz boyutu	161(D)276(H)mm
Paket boyutları	260(L)260(W)465(H)mm
Brüt ağırlık	5kg
Ağırlık	3kg

Boyutları (mm)

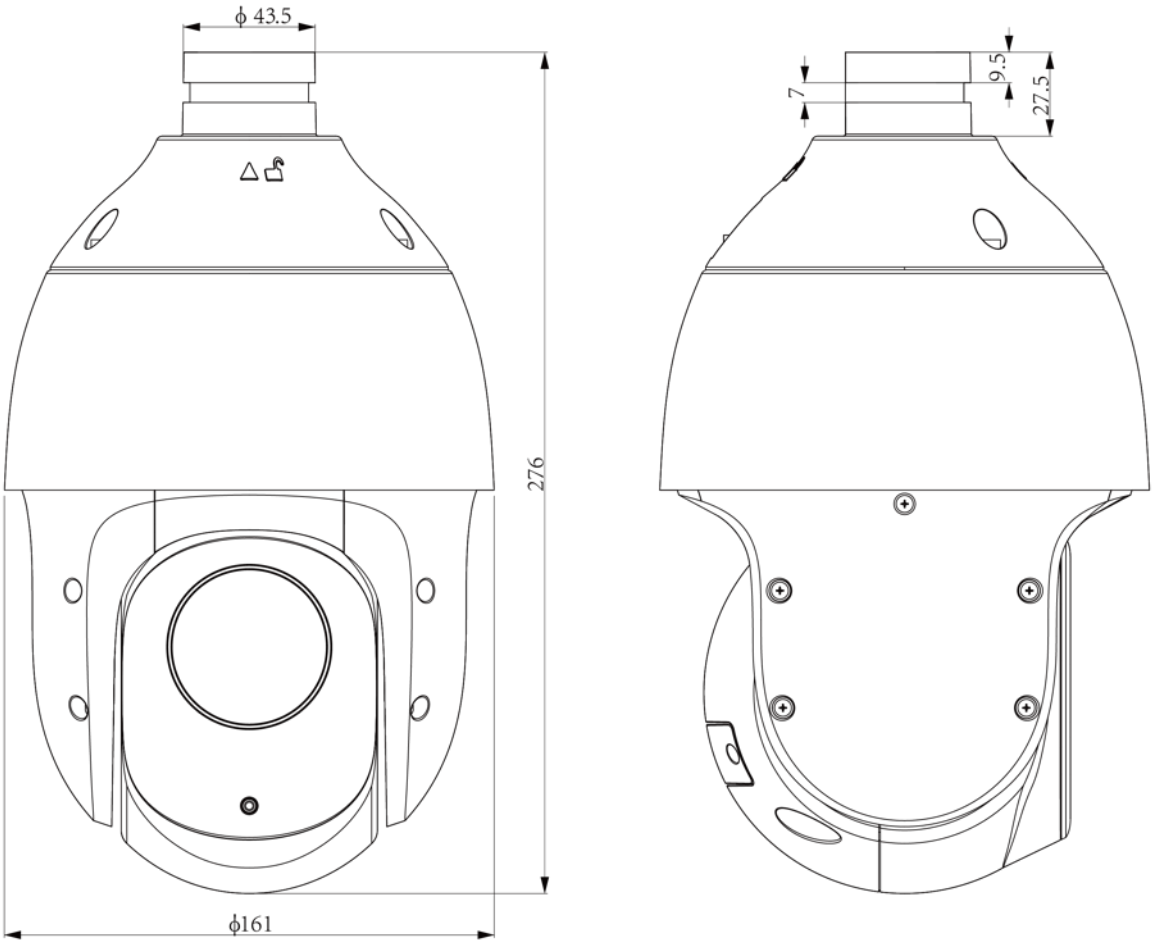

Tiandy

Birleşim kutusu montaj diyagramı