Tiandy

# TC-H326S Spec:33X/I/E+/A/V3.0

## 2MP 33X IR PTZ Camera

Pro Serisi

## Ürün Özellikleri

- 2MP,1920×1080@30fps kadar
- Renk:0.001lux@ (F1.6,AGC Açık),B/W:0lux ile IR
- S+265/H.265/H.264B/H.264M/H.264H/ MJPEG
- Optik Zoom 33X
- IR mesafe 200m
- 512 GB'a kadar microSD/microSDHC/microSDXC kart desteği
- akıllı gözetim, aynı sahnede 32 yüze kadar tespit etme desteklemek
- iş koşulları -40°C~70°C(-40°F~158°F), ≤95%RH
- DC12V±10%, PoE:IEEE 802.3at
- IP66

Tiandy Technologies Co.,Ltd Tiandy Overseas Tiandy @tiandyofficial

Tiandy Technologies Co.,Ltd.
Email: sales@tiandy.com Tel: +86-22-58596065
Website: en.tiandy.com Fax: +86-22-58596048

2025.06.18

Tiandy

# Teknik Özellikler

| | |
|---|---|
| **Kamera** | |
| Görüntü sensörü | 1/2.8"CMOS |
| Minimum Aydınlatma | Renk:0.001lux@ (F1.6,AGC Açık),B/W:0lux ile IR |
| Shutter Time | 1s~1/100000s |
| Gündüz ve gece | Otomatik anahtarlı IR kesme filtresi (ICR) |
| Akıllı IR | Evet |
| WDR | 120dB |
| S/N | 42dB |
| **Lens** | |
| Odak uzaklığı | 4.6mm~152mm |
| Optik Zoom | 33X |
| Dijital zoAçık | 16X |
| Yakınlaştırma Hızı | <5s |
| Diyafram aralığı | F1.6~F4.3 |
| Diyafram tipi | Oto(P-Iris) |
| Görüş açısı | 60°~2.4°(H); 34.4°~1.4°(V); 66.7°~2.8°(D) |
| Odak Kontrolü | Otomatik/Yarı otomatik/Manuel |
| Yakın odak mesafesi | 100mm~1500mm |
| DORI mesafe | Algılama:1793m<br>Gözlemleme:711m<br>Tanıma:358m<br>Kimliklendirme:179m |
| **Pan&Tilt** | |
| Pan kapsam | 0~360°(P) |
| Pan hızı | Manual hız:0.1°～180°/s<br>Preset hız:240°/s |
| Tilt kapsam | -16°~90°(T) (Default -3°~90°(T)) |
| Eğim hızı | Manuel Hız: 0,1°～120°/sn<br>Ön Ayar: 120°/sn |
| 3D PozisyAçık | Evet |
| Preset | 500 |
| Cruise | 16(up to 32 presets per cruise) |
| Tarama | 8 |
| Pattern | 8 , her biri 600 saniye hafıza veya 1000 emir |
| Görev planlaması | Preset,Cruise,Scan,Pattern |
| Kuzey noktası | Evet (Manuel ayar) |
| Güç kapatma belleği | Evet |
| **Aydınlatıcı** | |

Tiandy

| | |
|---|---|
| IR LED | 10 |
| IR mesafesi | 200m |
| Dalga boyu | 850nm |
| IR IrradiatiAçık Angle | Evet |
| **Sıkıştırma Standardı** | |
| Video sıkıştırma | S+265/H.265/H.264B/H.264M/H.264H/ MJPEG |
| Video bitrate | 32Kbps~16Mbps |
| Ses sıkıştırma | G.711A/G.711U/ADPCM_D/AAC_LC |
| Ses örnekleme hızı | 8kHz/32kHz/48kHz |
| **Görüntü** | |
| Maksimum çözünürlük | 2MP,1920×1080@30fps |
| Ana akış | PAL:25fps(1920×1080,1280×960,1280×720,640×480,704×576)<br>NTSC:30fps(1920×1080,1280×960,1280×720,640×480,704×480) |
| Alt akış | PAL:25fps(704×576,704×288,640×360,352×288)<br>NTSC:30fps(704×480,704×240,640×360,352×240) |
| Üçüncü akış | PAL:<br>25fps(1920×1080,1280×960,1280×720,704×576,640×480,704×288,352×288)<br>NTSC:<br>30fps(1920×1080,1280×960,1280×720,704×480,640×480,704×240,352×240) |
| BLC | Evet |
| HLC | Evet |
| AGC | Evet |
| 3DNR | Evet |
| Beyaz dengesi | Otomatik/Yarı Otomatik/Manuel/Güneş Işığı/Doğal Işık/Sıcak Işık Lambası/Gün Işığı Lambası/Akkor Lamba/Beyaz Dengesi Kilitleme |
| ROI | 7 dikdörtgen 3D sabit odak alanı, 1 dikdörtgen dinamik izleme ROI'sini destekler |
| OSD | 5 bölge (Her bölge en fazla 127 karakter ve 5 satır içerebilir); 16*16/24*24/32*32/48*48/64*64/ uyarlanabilir ölçek; Vector/Lattice |
| Sis giderme | Evet; Evet; Evet; Evet |
| Çevirme | Normal/Yatay Ayna/Dikey Ayna/Ters Çevrilmiş Ayna |
| Bölgesel pozlama | Evet |
| Bölgesel fokus | Evet |
| Sis giderme | Evet; Evet; Evet; Evet |
| Gizlilik maskesi | 24 bölge (Aynı sahnede en fazla 4 blok) |
| **Özellik** | |
| Genel alarm | Hareket algılama; Sabotaj alarmı; Alarm girişi |
| İstisna alarmı | Gerilim alarmı; Disk Full; Disk okuma/yazma hatası; Kayıt İstisnası; IP adresi çakışması; MAC adres çakışması; FTP sunucusu istisnası; Ağ kablosu bağlantısı kesildi |
| Bağlantı yöntemi | E posta gönder; Tetikleme sesi; Tetikleme kaydı; Tetikleme yakalama; Gözetim merkezine bildirim gönder; Alarm çıkışı |

Tiandy

| | |
|---|---|
| Video Analizi | İnsan/araç sınıflandırması; Çizgi ihlali; Çift çizgi ihlali; Alan ihlali; Bırakılan nesne; Kaybolan nesne; Isı haritası; Başı boş oyalanma; Koşma algılama; Park etme; Kişi sayma ; Kalabalık algılama; Baret algılama; Görev yeri terk algılama; Video anormalliği; Anormal ses |
| Otomatik takip | Evet |
| Yüz modu | Yüz yakalama |
| Yüz yakalama performans | 60; 19; ≤60m; Aynı sahnede 32 yüze kadar tespit etme; Aynı sahnede 16 yüze kadar fotoğraf çekme; Yakalama oranı ≥%99 (10 veya daha az kişiden oluşan kesintisiz sahne); Cinsiyet %85, Yaş (±5) %85, maske %90, gözlük %85, sakal %80 (Görünürde 10'dan az kişi var) |
| **Ağ** | |
| ANR | Evet |
| Prokoller | RTSP; RTMP; HTTP; HTTPS; TCP/IP; UDP; UPnP; ICMP; IGMP; SNMP v1\v2\v3; DHCP; DNS; DDNS; EasyDDNS; NTP; SMTP; TLS v1.2; SSL; 802.1x; QoS; IPv4; IPv6; PPPoE; SSH; Unicast; Multicast; ARP; RTP; SRTP; FTP; SFTP |
| Sistem uyumluluğu | P2P; ONVIF(Profil S/T/G/M); SDK; CGI; Milestone; RTSP; RTMP; HTTP yönlendirme |
| Uzaktan bağlantı | ≤7 |
| Kullanıcı / Yönetici | 32 kullanıcı, Seviye 4: Yönetici/Gözat/Gözat+Denetim/Gözat+Denetim+Ayarlar |
| Kullanıcı | Easy7 VMS |
| Mobil İstemci | EasyLive Plus |
| Web | IE10+; Firefox52+; Edge89+; Safari11+; Chrome57+ |
| **Arayüz** | |
| Haberleşme arayüzü | 1*RJ45 (10/100Base-T) |
| Ses I/O | 1*Giriş Empedansı 1kΩ, 2.0~2.4Vp-p; 1*Çıkış Empedansı 600Ω |
| Alarm I/O | 1*Switching; 1*Switching,VoltAge≤DC24V,Akım≤1A |
| Reset butAçıku | Evet |
| Depolama | 512 GB'a kadar microSD/microSDHC/microSDXC kart desteği |
| **Genel** | |
| Web istemci dili | 19 dil<br>Basit Çince/İngilizce/Geleneksel Çince/İspanyolca/İtalyanca/Korece/Türkçe/Rusça/Tayca/Lehçe/Fransızca/Hollandaca/İbranice/Vietnamca/Arapça/Almanca/Ukraynaca/Portekizce/Arnavutça |
| Çalışma sıcaklığı | -40°C~70°C(-40°F~158°F) |
| Çalışma nemi | ≤95%RH |
| Depolama sıcaklığı | -40°C~70°C(-40°F~158°F) |
| Depolama nem oranı | 10%~95%RH(yoğuşmasız) |
| Güç kaynağı | DC12V±10%; PoE:IEEE 802.3at |
| Güç tüketimi | 14W(IR Kapalı) ; 24W(IR Açık) |
| Koruma | Surge4000V; ESD6000V; IP66 |
| Materyal | Metal |
| Cihaz boyutu | 222(D)372(H)mm |
| Paket boyutları | 320(L)320(W)520(H)mm |

| | |
|---|---|
| Brüt ağırlık | 7.8kg |
| Ağırlık | 5.3kg |

# Boyutları (mm)

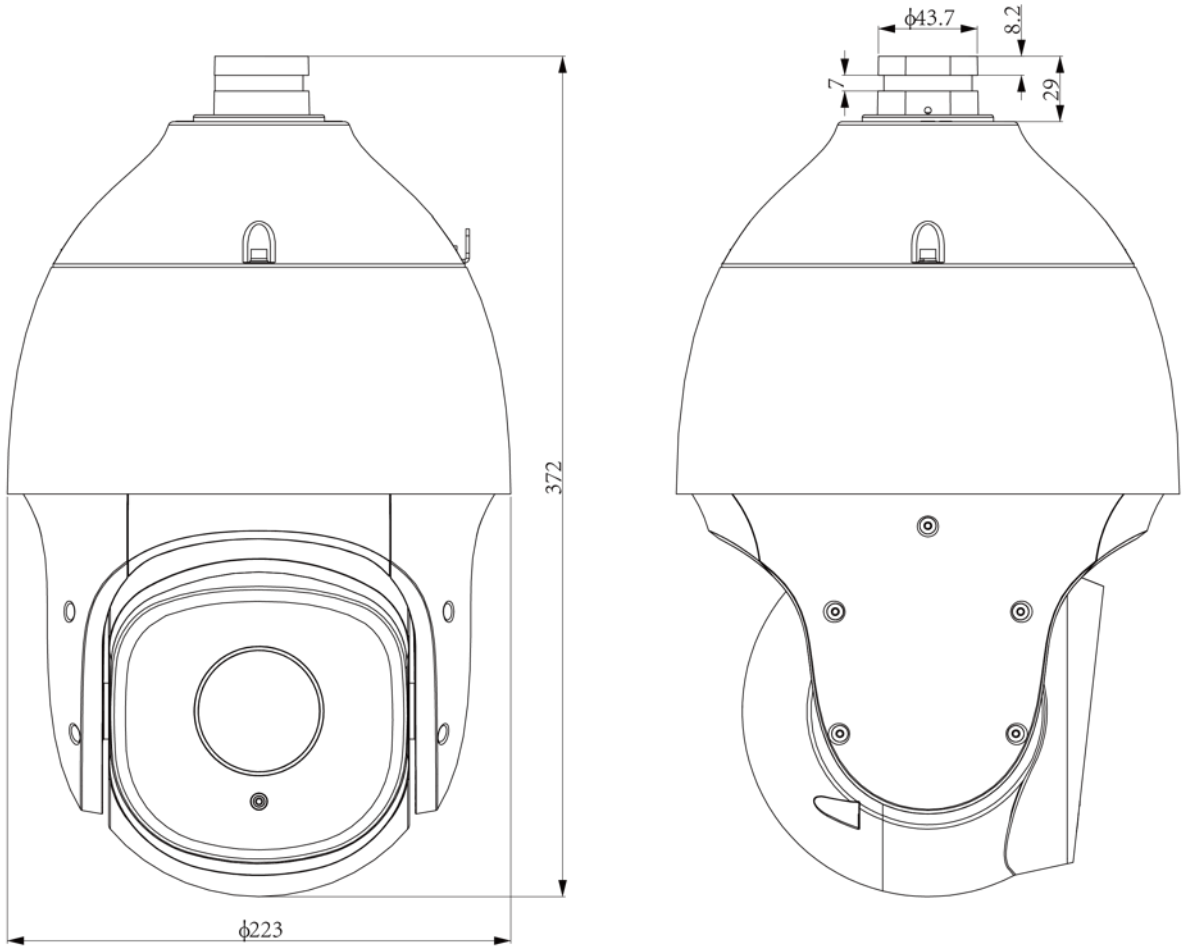

Tiandy

# Birleşim kutusu montaj diyagramı

DF20Y

TC-P32EM

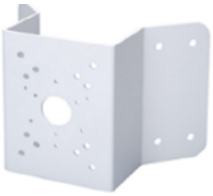

A35

DF21Y

A36